ВІДОМІСТЬ ОСНОВНИХ КОМПЛЕКТІВ РОБОЧИХ КРЕСЛЕНЬ

Марка	Найменування	Примітка
–	Зовнішні мережі водопостачання	

ВІДОМІСТЬ РОБОЧИХ КРЕСЛЕНЬ ОСНОВНОГО КОМПЛЕКТА

Аркуш	Найменування	Примітка
1-2	Загальні дані	
3	Схема прокладання напірних мереж водопостачання.	
4-8	План з мережами водопостачання. М1:1000	
9-26	Поздовжній профіль трас водопроводу	
27-33	Деталювання колодязів	
34	Таблиця витрати матеріалів на влаштування водопровідних колодязів.	
35	Конструкції відновлення дорожного полотна	

ВІДОМІСТЬ ПОСИЛКОВИХ ТА ПРИКЛАДЕНИХ ДОКУМЕНТІВ

Позначення	Найменування	Примітка
ДБН Б.2.2-12:2019	Планування і забудова територій	
ДБН В.2.5-74:2013	Водопостачання. Зовнішні мережі і споруди.	
ДСТУ EN 12201-2:2018	Системи трубопровідних систем для водопостачання, дренажу та каналізації під тиском. Поліетилен (ПЕ)	
ДСТУ Б.В.2.5-40:2009	Інженерне обладнання будинків і споруд. Зовнішні мережі та споруди. Проектування та монтаж мереж водопостачання та каналізації з пластикових труб	
ДБН А.3.2-2-2009	ССБП. Охорона праці і промислова безпека в будівництві. Основні положення.	
ДСТУ Б В.2.6-106:2010	Конструкції бетонні і залізобетонні для колодязів каналізаційних, водопровідних і газопровідних мереж	
	Прикладені документи	
	Кошториси	
02/24-0-ЗВ.С	Специфікація обладнання, виробів і матеріалів	

Відстані від найближчих підземних інженерних мереж (Витяг з додатку И.1 ДБН Б.2.2-12-2019)

Інженерні мережі	Відстані, м, по горизонталі (у світлі) від підземних мереж до								
	Фундаментів будинків і споруд	Фундаментів огорож підприємств, естакад, опор контактної мережі і електрозв'язку, залізниць	Осі крайньої колії		дортового каменя вулиці, дороги (краю проїзної частини, укріпленої смуги узбіччя)	зовнішньої брівки кювету або підошви насипу дороги	фундаментів опор повітряних ліній електропередачі		
			Залізниць колії 1520мм, але не менше глибини траншеї до підошви насипу і брівки виїмки	Залізниць колії 750мм і трамвая			до 1кВ зовнішнього освітлення контактної мережі трамваїв і тролейбусів	понад 1 кВ до 35 кВ	понад 35 кВт до 110кВ і вище
Водопровід і напірна каналізація	5	3	4	2,8	2	1	1	2	3
Самопливна каналізація	3	1	4	2,8	1,5	1	1	2	3

Зм.	Кільк.	Арк.	№ док.	Підпис	Дата
ГІП		Ромасєв О.Ю			07.2026
Виконав		Захарчук			07.2026
Перевірив		Ромасєв О.Ю			07.2026

2936-26-07-ЗВ

Реконструкція системи водопостачання в с.Новоставці Хмельницького району Хмельницької області

Зовнішні мережі водопостачання

Стадія	Аркуш	Аркушів
РП	1	

Загальні дані

ФОП Васильковська Н.Ю.
Кваліфікаційний сертифікат
Серія АР 012936

Зам. інв.№

Підпис і дата

Інв.№ ориг.

1. Загальні вказівки

1.1. Основний комплект робочих креслень розроблено на основі:

- завдання на проектування,
- технічних умов,
- матеріалів топогеодезичних та геологічних вишукувань,
- вибору трас та погоджень з зацікавленими організаціями, що здійснюють експлуатацію підземних інженерних мереж,
- чинних нормативних документів, вказаних в відомості посилкових документів.

1.2. До початку будівництва мереж обов'язковий виклик представників організацій, що експлуатують підземні інженерні мережі.

1.3. Основою під трубопроводи є пісок, товщ. 100мм. Грунтові води не виявлені на глибині закладання мереж водопостачання.

1.4. Після закінчення монтажу трубопроводів підряднику надати виконавчу документацію замовнику.

2. Основні технічні рішення

2.1. Розробленим проектом передбачається реконструкція системи водопостачання в с.Новоставці Хмельницького району Хмельницької області.

2.2. В проекті виконано реконструкція системи водопостачання в с.Новоставці.

Згідно технічних умов та завдання на проектування у проекті передбачено водопостачання від трьох незалежних джерел водопостачання.

1-ше джерело - існуюча водозабірна свердловина №3355, глибина 60м, дебет 8м^3/год з водонапірною вежею Н=18м, V=18м^3. Від даного джерела водопостачання передбачено по вулицях Шуляка, Левицького, Центральній (від ВК1 до ВК13*), Дружби, Молодіжній, Шевченка, А.Ярощука, Набережній, Парковій, Свободи (від ВК4 до вул.Спортивної)

2-ге джерело - існуюча водозабірна свердловина №3744, либина 75м, дебет 5м^3/год з водонапірною вежею Н=16м, V=16м^3. Від даного джерела водопостачання передбачено по вулицях Польовій, Центральній (від ВК13 до ВК16*), Новодачній.

3-тє джерело - проектуєма свердловина, дебет 5м^3/год (див. ТОМ 2 даного проекту). Від даного джерела водопостачання передбачено по вулицях Спортивні, Новосільній, Садовій, Миру, Центральній (від ВК1 до кінця вулиці), Свободи (від вулиці Свободи до кінця).

2.3.В проекті виконати:

- перекладання водопровідної мережі;
- влаштування технологічних колодязів та заміна існуючих колодязів;
- заміна та встановлення відключаючої арматури та пожежних гідрантів;
- передбачити сідлові відводи та трубопровід Ф25х2,0 для перепідключення існуючих абонентів з розрахунку 10м на кожного абонента;
- передбачити об'єднання усіх трьох ділянок водопостачання, з встановленням запірної арматури опломбованої у закритому вигляді для резервного водопостачання на час аварії на одній з ділянок;
- передбачити прокладання труб методом "прокол" у місцях перетину доріг з удосконаленим асфальтованим покриттям;
- передбачити комерційний облік спожитої води з кожної свердловини;
- передбачити розбирання та відновлення щебеневого та асфальтованого дорожнього покриття в місцях його пошкодження.

2.4. Мережі водопостачання запроектовані із поліетиленових труб ПЄ100 SDR17 Ф125х7,4, Ф110х6,6, Ф63х3,8, Ф50х3,0 (Ру=1,0МПа) та ПЕ100 SDR11 (Ру=1,6МПа) Ф40х3,7, Ф32х3,0 згідно ДСТУ EN12201-2:2018.

ОСНОВНІ ПОКАЗНИКИ ПО СИСТЕМАМ ВОДОПОСТАЧАННЯ

Найменування системи	Розрахункові витрати			Примітки
	куб.м/добу	куб.м/год	л/с	
Житлово-комунальні потреби				
від свердловини 3355+башта Н=18м V=18м^3	64.68	8,09	2.25	
від свердловини 3744+башта Н=16м V=16м^3	27.20	4,37	1.21	
вд проектуємої свердловини (див. ТОМ 2)	21.44	3.75	1.04	
Протипожежні потреби	---		5	

2.5. Водопровідні колодязі виконати із залізобетонних конструкцій, у відповідності до ДСТУ Б.В.2.6-106:2010. Встановлення люків колодязів необхідно передбачувати в одному рівні з поверхнею землі на проїжджій частині; на 50-70 мм вище рівня землі в зеленій зоні з улаштуванням вимощення шириною 1 м з ухилом від люків.

2.6. На перекладеній мережі водогону проектом передбачено встановлення 19-ти пожежних гідрантів. Біля місць розташування пожежних гідрантів встановити вказівні знаки -плоскі із застосуванням світловідбивних покриттів з нанесеними на них літерним індексом ПГ, цифровими значеннями відстані в метрах від покажчика до гідранта, внутрішнього діаметра трубопроводу в міліметрах, зазначенням виду водогінної мережі (тупикова чи кільцева).

2.7. В місцях перетину запроектованих мереж з існуючими комунікаціями земляні роботи виконувати вручну в присутності відповідальних представників зацікавлених служб.

2.8. Риття траншей і будівельні роботи виконувати з дотриманням протипожежних проїздів.

2.9. Відмітки підключення до існуючих абонентів уточнити на місці.

2.10. Для компенсації температурної деформації трубопроводів і уникнення повязаних з нею пошкожень водопровідної мережі проектом передбачено прокладання мережі "змійкою". Необхідну для монтажу кількість трубопроводів збільшено на 3.5%.

2.11. Прокладання водогону підземне, глибина прокладання - 1,4м від поверхні землі до верху труби.

2.12. Поліетиленові труби з'єднати терморезисторним та стиковим зварюванням. Зварні з'єднання труб водогону в процесі виконання робіт необхідно піддавати 100% візуальному контролю та механічним випробовуванням. Забраковані з'єднання слід вирізати і на їх місце вварити "котушки" довжиною не менше 500 мм. Використовувати нероз'ємні з'єднання "поліетилен-сталь" із запасом міцності 2,5.

Зм.	Кільк.	Арк.	№ док.	Підпис	Дата	2936-26-07-ЗВ		
						Реконструкція системи водопостачання в с.Новоставці Хмельницького району Хмельницької області		
ГІП		Ромасєв О.Ю			07.2026	Зовнішні мережі водопостачання	Стадія: РП	Аркуш: 2 / Аркушів:
Виконав		Захарчук			07.2026	Загальні дані	ФОП Васильковська Н.Ю. Кваліфікаційний сертифікат Серія АР 012936	
Перевірив		Ромасєв О.Ю			07.2026			

Зам. інв.№ | Підпис і дата | Інв.№ ориг.

3. Вказівки по виконанню робіт, монтажу і техніки безпеки

Водопровідні колодязі запроектовані із збірних залізобетонних елементів по ДСТУ Б В.2.6-106:2010.

Перетинання трубопроводом стінок колодязів із бетону слід передбачати в футлярах із поліетиленових труб. Зазор між футляром і трубопроводом зашпаровується водонепроникним еластичним матеріалом (ДСТУ-Н Б В.2.5-40:2009).

Встановлення люків необхідно передбачати на одному рівні з поверхнею проїжджої частини доріг і тротуарів при вдосконаленому покритті і на 50-70 мм вище поверхні землі в зеленій зоні.

Трубопроводи водопроводу укладати на ущільнену піщану основу товщиною 0,1м і засипати піском, що не містить твердих частин (щебеню, каміння, цегли і т.д.) з ущільненням на висоту 0,1м над трубами. Грунт в траншеях під трубопроводами водопроводу ущільнювати шарами по 0,3м.

Засипка проводиться наступним чином: м'яким грунтом шарами по 100-200мм ущільнюють траншею на висоту 200мм над верхом пластмасових трубопроводів Вийнятим з траншеї грунтом проводиться подальша засипка траншеї до проектних відміток. При цьому застосування механічних ущільнень рекомендовано над трубопроводами не допускати. В певних місцях запроектований водопровід проходить через дороги з удосконаленим дорожнім покриттям, тому проектом передбачено розборка асфальтного та щебеневого покриття з подальшим його відновленням .

Монтаж і приймання в експлуатацію систем водопостачання виконувати згідно діючих норм, рекомендацій фірм виробників з дотриманням всіх заходів по охороні праці і техніці безпеки згідно з ДБН А.3.2-2-2009.

4 Перелік видів робіт, для яких необхідно складати акти огляду прихованих робіт:

- улаштування траншей та основ під водопровід та їх освідчення;
- прокладка трубопроводу, глибина закладання, ухил, прилягання труб до дна траншеї;
- перевірка соосності вварюваних та зварюваних елементів з трубами;
- перевірка зварних стиків;
- перевірка якості внутрішньої поверхні труб перед випробуванням (огляд, очищення, продувка);
- влаштування колодязів;
- герметизація місць проходження трубопроводів через стінки колодязів;
- зворотня засипка траншей;
- гідравлічні випробування систем водопостачання

Монтаж трубопроводів із поліетиленових труб виконувати згідно ДСТУ-Н Б В.2.5-40:2009.

Акти на приховані роботи по монтажу систем холодного водопостачання необхідно складати у відповідності з ДБН А.3.1-5-2016 «Організація будівельного виробництва».

Замовнику необхідно перевірити у організації, яка виконує роботи по прокладці каналізації, наявність сертифікату відповідності України на обладнання і матеріалів.

Використані труби повинні мати сертифікат якості з дозволом МОЗ.

Відстані між сусідіми підземними інженерними мережами (Витяг з додатку И.2 ДБН Б.2.2-12-2019)

Інженерні мережі	Відстані, м, по горизонталі (у світлі)до												
	водопроводу	каналізації побутової	Дренажу і дощової каналізації	газопроводів тиску, МПа				кабелів силових усіх напруг	телекомунікаційних кабелів	теплових мереж		каналів тунелів	зовнішніх пневмо-сміттє-проводів
				низького 0,005	середнього понад 0,005 до 0,3	високого понад 0,3до 0,6	високого понад 0,6 до 1,2			зовнішня стінка каналу тунелю	оболонка безканальної прокладки		
Водопровід і напірна каналізація	див. прим. 1	див. прим. 2	1.5	1	1	1.5	2,0	0.5	0.5	1.5	1.5	1.5	1
Каналізація побутова	див. прим. 2	0,4	0.4	1	1.5	2.0	5,0	0.5	0.5	1.0	1.0	1.0	1

Примітка 1. При паралельному прокладанні декількох ліній водопроводів відстань між ними слід приймати залежно від технічних та інженерно-геологічних умов відповідно до норм з водопостачання.
Примітка 2. Відстані від побутової каналізації до господарського-питного водопроводу слід приймати: до водопроводу з чавунних труб діаметром до 200мм-1,5м; до водопроводу із пластмасових труб 1,5м.

Умовні позначення

Позначення	Найменування
	Запроектовані мережі:
В1	Господарсько-питний водопровід.
	Існуючі мережі:
В	Водопровід.
К	Каналізація
Г	Газопровід
	Електрокабелі, Кабелі зв'язку

Зм.	Кільк.	Арк.	№ док.	Підпис	Дата
ГІП		Ромасєв О.Ю			07.2026
Виконав		Захарчук			07.2026
Перевірив		Ромасєв О.Ю			07.2026

2936-26-07-ЗВ

Реконструкція системи водопостачання в с.Новоставці Хмельницького району Хмельницької області

Зовнішні мережі водопостачання

Стадія	Аркуш	Аркушів
РП	2.1	

Загальні дані

ФОП Васильковська Н.Ю.
Кваліфікаційний сертифікат
Серія АР 012936

Зам. інв.№ | Підпис і дата | Інв.№ ориг.

Схема водопостачання с.Новоставці

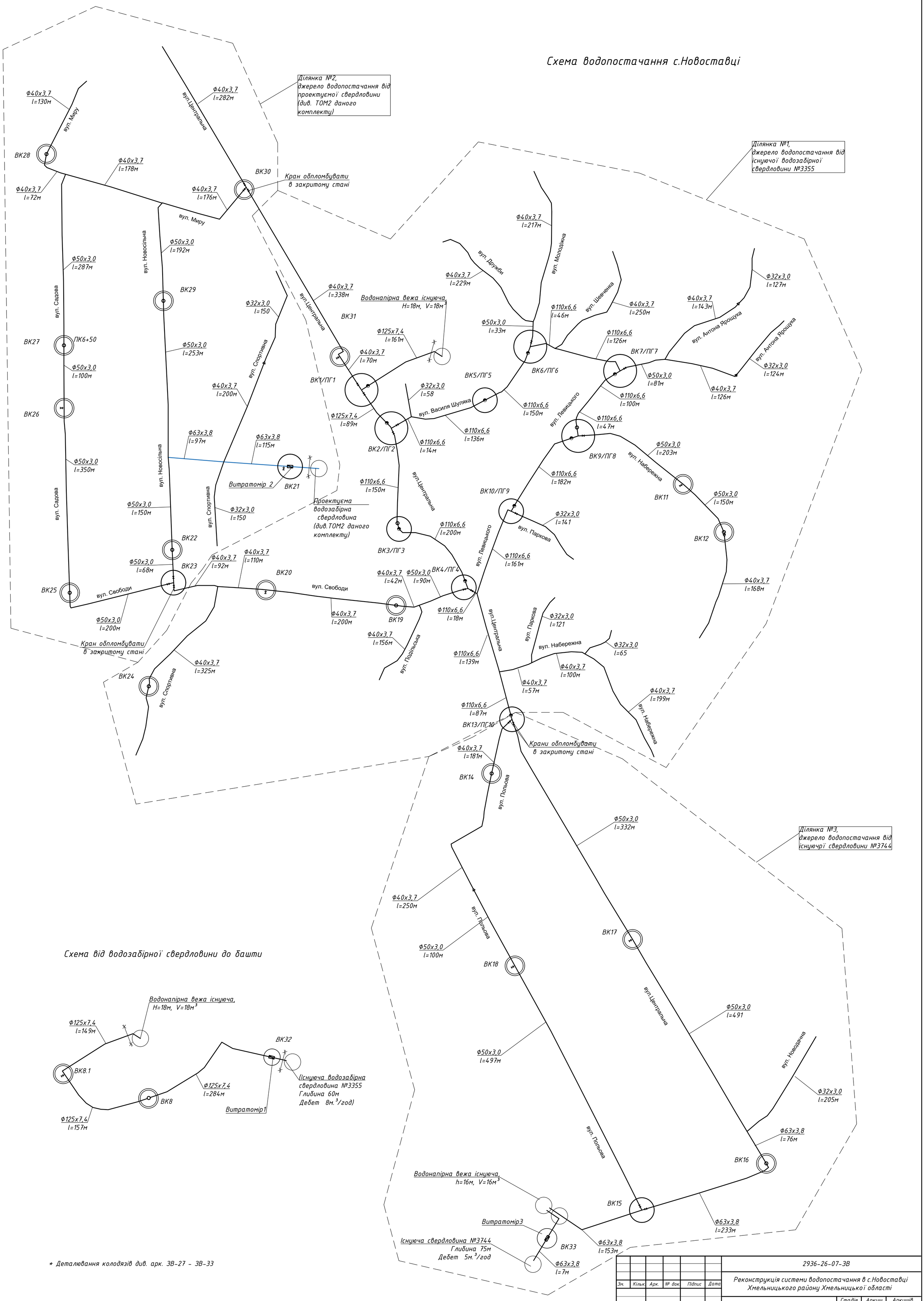

Схема від водозабірної свердловини до башти

* Деталювання колодязів див. арк. ЗВ-27 - ЗВ-33

Зм.	Кільк.	Арк.	№ док.	Підпис	Дата	2936-26-07-ЗВ		
						Реконструкція системи водопостачання в с.Новоставці Хмельницького району Хмельницької області		
ГІП		Ромасєв О.Ю			07.2026	Зовнішні мережі водопостачання	Стадія: РП	Аркуш: 3 / Аркушів:
Виконав		Захарчук			07.2026	Схема прокладання напірних мереж водопостачання	ФОП Васильковська Н.Ю. Кваліфікаційний сертифікат Серія АР 012936	
Перевірив		Ромасєв О.Ю			07.2026			

Зам. інв.№ | Підпис і дата | Інв.№ орит.

УВАГА!!!
Перед початком земляних робіт передбачити заходи по охороні існуючих інженерних комунікацій, які можуть знаходитись на місці будівництва.
Для цього викликати представників відповідних служб і виконати їх вказівки з охорони комунікацій та запобіганню нещасних випадків.

УВАГА!!!
Будівельно-монтажні роботи проводити згідно з правилами виконання робіт в охоронній зоні високовольтних ЛЕП, лінії зв'язку

Пн
З
Пд

Лінія зведення з аркушем ЗВ-7

Траса №4
ПК0-ПК5+50

Кінець траси №4
ПК5+50

Кінець траси №6
ПК2+29

Траса №6
ПК0-ПК2+29

Кінець траси №5
ПК2+50

Траса №5
ПК0-ПК2+50

Кінець траси №7
ПК4+77

Траса №7
ПК0-ПК4+77

Кінець траси №8
ПК2+50

Траса №8
ПК0-ПК2+50

Траса №2
ПК0-ПК6

Траса №3
ПК0-ПК4+08

Кінець траси №1; ПК5+90
Початок траси №2; ПК0

Водонапірна вежа існуюча,
H=18м, V=18м³

Траса №1
ПК0-ПК5+90

Траса №9
ПК0-ПК6+68

Траса №10
ПК0-ПК3+23

Футляр Ф75, l=19м
прокласти відкритим способом

Футляр Ф75, l=10м
прокласти відкритим способом

Футляр Ф160, l=20м
прокласти відкритим способом

Футляр Ф160, l=15м
прокласти відкритим способом

Футляр Ф90, l=14м
прокласти відкритим способом

Тр.№4; ПК3+33
Початок траси №6;ПК0
Трійник Ф50х40х50
Редукція Ф50х40

Тр.№4; ПК3;
Початок траси №5; ПК0

Тр.№5; КП1; ПК0+46
Початок траси №7
ПК0

Тр.№2 КП2;
ПК1+61
Початок траси
№3; ПК0

Тр.№2 ПК2+50
Початок траси №4; ПК0

Початок траси №1; ПК0
(існуюча водозабірна свердловина №3355
Глибина 60м
Дебет 8м.³/год)

Тр.№7; ПК2+07
Початок траси №8;ПК0
Трійник Ф50х40х50
Редукція Ф50х40

Тр.№7; КП2; ПК1+26
Початок траси №9
ПК0

Редукція Ф40х32

КП1; ПК1+26
Редукція Ф40х32

Тр.№9; КП2; ПК1+47;
Початок траси №10
ПК0

Схема розташування аркушів

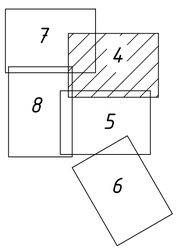

* Діаметр та довжину футляра для проходу через дороги з твердим удосконаленем покриттям див таблиця відповідності маркування футлярів методом "прокол" на планах зовнішніх мереж на арк. ЗВ-34

Зм.	Кільк.	Арк.	№ док.	Підпис	Дата	2936-26-07-ЗВ		
						Реконструкція системи водопостачання в с.Новоставці Хмельницького району Хмельницької області		
ГІП		Ромасєв О.Ю.			07.2026	Зовнішні мережі водопостачання	Стадія: РП	Аркуш: 4 / Аркушів:
Виконав		Захарчук			07.2026	План з мережами водопостачання М 1:1000	ФОП Васильковська Н.Ю. Кваліфікаційний сертифікат Серія АР 012936	
Перевірив		Ромасєв О.Ю.			07.2026			

Інв.№ оригін. | Підпис і дата | Взам. інв.№

Пн
З
Пд

Лінія зведення з аркушем ЗВ-4

Лінія зведення з аркушем ЗВ-8

Лінія зведення з аркушем ЗВ-6

Трасса №2
ПК0-ПК6

Трасса №12
ПК0-ПК4+60

Трасса №10
ПК0-ПК3+23

Трасса №9
ПК0-ПК6+68

Трасса №11
ПК0-ПК5+67

Трасса №13
ПК0-ПК3+56

Трасса №14
ПК0-ПК11+31

Трасса №15
ПК0-ПК11+32

Тр.№10;КП1; ПК1+82
Початок траси №11
ПК0

Тр.№11; ПК1+61
Початок траси №12
ПК0

Тр.№11; ПК3
Початок траси №13
ПК0

Кінець траси №10
ПК3+23

Кінець траси №2;ПК6

Кінець траси №9
ПК6+68

Кінець траси №13
ПК3+56

Кінець траси №11; ПК3+87
Кінець траси №14; ПК11+31
Кінець траси №15; ПК11+32

Футляр Ф90, l=16м
прокласти відкритим способом

Футляр Ф75, l=14м
прокласти відкритим способом

Футляр Ф75, l=36м
прокласти відкритим способом

Футляр Ф. 75, l=21м
прокласти відкритим способом

Увага!ГАЗ

Трійник Ф50х40х50
Редукція Ф50х40

Трійник Ф40х32х40

В1 Ф110х6,6
В1 Ф32х3,0
В1 Ф50х3,0
В1 Ф40х3,7
В1 Ф32х3,0 l=120м
В1 Ф32х3,0 l=65м

ВК3/ПГ3
ВК4/ПГ4
ВК10/ПГ9
ВК12
ВК13/ПГ10
ВК14
ВК19

КП1 ПК0+6,5
КП3 ПК4+67
КП4 ПК4+74
КП5 ПК5+41
КП6 ПК5+47

вул.Центральна
вул.Колгоспна
вул.Набережна
вул.Кармелюка
вул.Лермонтова
вул.Лесі Українки
вул.Шевченка
вул.Молодіжна

городи

УВАГА!!!
Перед початком земляних робіт передбачити заходи по охороні існуючих інженерних комунікацій, які можуть знаходитись на місці будівництва.
Для цього викликати представників відповідних служб і виконати їх вказівки з охорони комунікацій та запобіганню нещасних випадків.

УВАГА!!!
Будівельно-монтажні роботи проводити згідно з правилами виконання робіт в охоронній зоні високовольтних ЛЕП, ліній зв'язку

* Діаметр та довжину футляра для проходу через дороги з твердим удосконаленем покриттям див таблиця відповідності маркування футлярів методом "прокол" на планах зовнішніх мереж на арк. ЗВ-34

Схема розташування аркушів

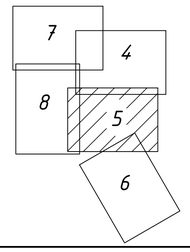

Зм.	Кільк.	Арк.	№ док.	Підпис	Дата	2936-26-07-ЗВ		
						Реконструкція системи водопостачання в с.Новоставці Хмельницького району Хмельницької області		
ГІП		Ромасєв О.Ю.			07.2026	Зовнішні мережі водопостачання	Стадія: РП	Аркуш: 5 / Аркушів:
Виконав		Захарчук			07.2026	План з мережами водопостачання М 1:1000	ФОП Васильковська Н.Ю. Кваліфікаційний сертифікат Серія АР 012936	
Перевірив		Ромасєв О.Ю.			07.2026			

Інв.№ оригін. | Підпис і дата | Замін. інв.№

Пн
З
Пд

Лінія зведення з аркушем ЗВ-5

Траса №14
ПК0-ПК11+31

Траса №15
ПК0-ПК11+32

Траса №16
ПК0-ПК2+05

Початок траси №14; ПК0
Існуюча свердловина №3744
Глибина 75м
Дебет 5м.^{3}/год
Водонапірна вежа існуюча,
h=16м, V=16м^3

Тр.№15; ПК3+09
Початок траси №16; ПК0
Трійник Ф63х32х63
Редукція Ф63х50

Тр.№14; ПК1+53
Початок траси №15;ПК0

Кінець траси №16
ПК2+05

Увага!ГАЗ

ВК33
ВК18
ВК17
ВК15
ВК16

В1
Ф40х3,7

В1
Ф50х3,0

В1
Ф63х3,8

В1
Ф32х3,0

ПК0+50
ПК1
ПК1+50
ПК2
ПК2+50
ПК3
ПК3+50
ПК4
ПК4+50
ПК5
ПК5+50
ПК6
ПК6+50
ПК7
ПК7+50
ПК8
ПК8+50
ПК9
ПК9+50
Редукція Ф50х40
КП1
ПК2+33

вул.Польова
вул.Центральна
вул.Новодачна
10кВ
Гв 108
Гн 59
Гз 70
Гі 263,4
городи
рілля

УВАГА!!!
Перед початком земляних робіт передбачити заходи по охороні існуючих інженерних комунікацій, які можуть знаходитись на місці будівництва.
Для цього викликати представників відповідних служб і виконати їх вказівки з охорони комунікацій та запобіганню нещасних випадків.

УВАГА!!!
Будівельно-монтажні роботи проводити згідно з правилами виконання робіт в охоронній зоні високовольтних ЛЕП, ліній зв'язку

Схема розташування аркушів

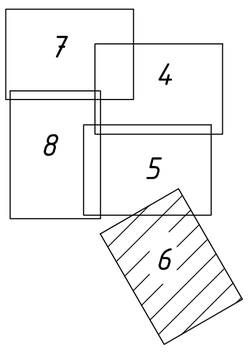

* Діаметр та довжину футляра для проходу через дороги з твердим удосконаленем покриттям див таблиця відповідності маркування футлярів методом "прокол" на планах зовнішніх мереж на арк. ЗВ-34

Зм.	Кільк.	Арк.	№ док.	Підпис	Дата	2936-26-07-ЗВ		
						Реконструкція системи водопостачання в с.Новоставці Хмельницького району Хмельницької області		
ГІП		Ромасєв О.Ю			07.2026	Зовнішні мережі водопостачання	Стадія: РП	Аркуш: 6 / Аркушів:
Виконав		Захарчук			07.2026	План з мережами водопостачання М 1:1000	ФОП Васильковська Н.Ю. Кваліфікаційний сертифікат Серія АР 012936	
Перевірив		Ромасєв О.Ю			07.2026			

Зам. інв.№
Підпис і дата
Інв.№ ориг.

Пн
З
Пд

Кінець траси №19
ПК10

Кінець траси №22
ПК3+80

Траса №22
ПК0-ПК3+80

Футляр Ф75, l=14,5м
прокласти відкритим
способом

Траса №19
ПК0-ПК10+00

Футляр Ф75, l=12,5м
прокласти відкритим
способом

Футляр Ф75, l=14м
прокласти відкритим
способом

Траса №22
ПК0-ПК3+80

Кінець траси №21; ПК9+37
Тр.№22; ПК1+78

Тр.№19; КП2; ПК5+42
Початок траси №22; ПК0

Тр.№19; КП4; ПК7+17,5
Кінець тарси №3; ПК4+08

Футляр Ф75, l=15м
прокласти відкритим
способом

Увага!ГАЗ

Траса №3
ПК0-ПК4+08

Футляр Ф90, l=15м
прокласти відкритим
способом

Траса №21
ПК0-ПК9+37

Футляр Ф90, l=16м
прокласти відкритим
способом

Футляр Ф90, l=15м
прокласти відкритим
способом

Кінець траси №18
ПК3+50

Траса №18
ПК0-ПК3+50

Футляр Ф90, l=14м
прокласти відкритим
способом

Футляр Ф90, l=26м
прокласти відкритим
способом

Лінія зведення з аркушем ЗВ-8

Лінія зведення з аркушем ЗВ-5

УВАГА!!!
Перед початком земляних робіт передбачити заходи по охороні існуючих інженерних комунікацій, які можуть знаходитись на місці будівництва.
Для цього викликати представників відповідних служб і виконати їх вказівки з охорони комунікацій та запобіганню нещасних випадків.

УВАГА!!!
Будівельно-монтажні роботи проводити згідно з правилами виконання робіт в охоронній зоні високовольтних ЛЕП, ліній зв'язку

Схема розташування аркушів

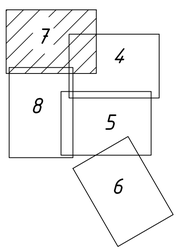

** Діаметр та довжину футляра для проходу через дороги з твердим удосконаленем покриттям див таблиця відповідності маркування футлярів методом "прокол" на планах зовнішніх мереж на арк. ЗВ-34*

Зм.	Кільк.	Арк.	№ док.	Підпис	Дата	2936-26-07-ЗВ		
						Реконструкція системи водопостачання в с.Новоставці Хмельницького району Хмельницької області		
ГІП		Ромасєв О.Ю.			07.2026	Зовнішні мережі водопостачання	Стадія: РП	Аркуш: 7 / Аркушів:
Виконав		Захарчук			07.2026	План з мережами водопостачання М 1:1000	ФОП Васильковська Н.Ю. Кваліфікаційний сертифікат Серія АР 012936	
Перевірив		Ромасєв О.Ю.			07.2026			

Інв.№ориг. | Підпис і дата | Взам. інв.№

Пн
З
Пд

Лінія зведення з аркушем ЗВ-7

Лінія зведення з аркушем ЗВ-7

Лінія зведення з аркушем ЗВ-7

Лінія зведення з аркушем ЗВ-5

Футляр Ф75, l=25м прокласти відкритим способом

ПК2
Редукція Ф40х32

ПК6

ПК2+50

В1
Ф50х3,0

В1
Ф40х3,7

ПК1+50

Траса №19
ПК0-ПК10+00

Траса №18
ПК0-ПК3+50

ВК26

ПК5+50

ПК2

ПК1

ПК5

ПК1+50

Траса №21
ПК0-ПК9+37

ПК0+50

Увага!ГАЗ

Траса №17
ПК0-ПК2+65

ПК4+50

Тр.№19;КП1; ПК0+97
Початок траси №20; ПК0
Трійник Ф63
Редукція Ф63х50 (2шт)

В1
Ф63х3,8

ВК21

Футляр Ф90, l=26м прокласти відкритим способом

В1
Ф32х3,0

Тр.№17 КП1; ПК1+15
Початок траси №18; ПК0
Початок траси №19; ПК0
Трійник Ф63х32х63
Трійник Ф63х40х63

Початок траси №17; ПК0
(Проектуєма водозабірна свердловина,дебет 5м³/год)
див. том 2 даного проекту

ПК4

ПК3+50

Футляр Ф90, l=15м прокласти відкритим способом

Траса №20
ПК0-ПК6+35

ПК3

ВК22

Кінець траси №17
ПК2+65

Тр.№20; ПК2+18
Початок траси №21; ПК0

ПК2+50

Кінець траси №12; ПК4+60
Тр.№ 20; КП2; ПК3+09,5

ВК23

ВК20

ПК1

КП1
ПК2+31

ПК1+50

ВК25

Футляр Ф90, l=23м прокласти відкритим способом

КП1
ПК1+83

Траса №12
ПК0-ПК4+60

ПК5

ВК24

ПК5+50

Футляр Ф75, l=50м прокласти відкритим способом

ПК6

Кінець траси №20;
ПК6+35

Схема розташування аркушів

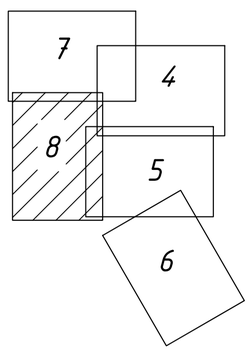

УВАГА!!!
Перед початком земляних робіт передбачити заходи по охороні існуючих інженерних комунікацій, які можуть знаходитись на місці будівництва.
Для цього викликати представників відповідних служб і виконати їх вказівки з охорони комунікацій та запобіганню нещасних випадків.

УВАГА!!!
Будівельно-монтажні роботи проводити згідно з правилами виконання робіт в охоронній зоні високовольтних ЛЕП, ліній зв'язку

* Діаметр та довжину футляра для проходу через дороги з твердим удосконаленем покриттям див таблиця відповідності маркування футлярів методом "прокол" на планах зовнішніх мереж на арк. ЗВ-34

Зм.	Кільк.	Арк.	№ док.	Підпис	Дата	2936-26-07-ЗВ		
						Реконструкція системи водопостачання в с.Новоставці Хмельницького району Хмельницької області		
ГІП		Ромасєв О.Ю			07.2026	Зовнішні мережі водопостачання	Стадія: РП	Аркуш: 8 / Аркушів:
Виконав		Захарчук			07.2026	План з мережами водопостачання М 1:1000	ФОП Васильковська Н.Ю. Кваліфікаційний сертифікат Серія АР 012936	
Перевірив		Ромасєв О.Ю			07.2026			

Зам. інв.№
Підпис і дата
Інв.№ ориг.

Профіль траси №1
ПК0–ПК5+90

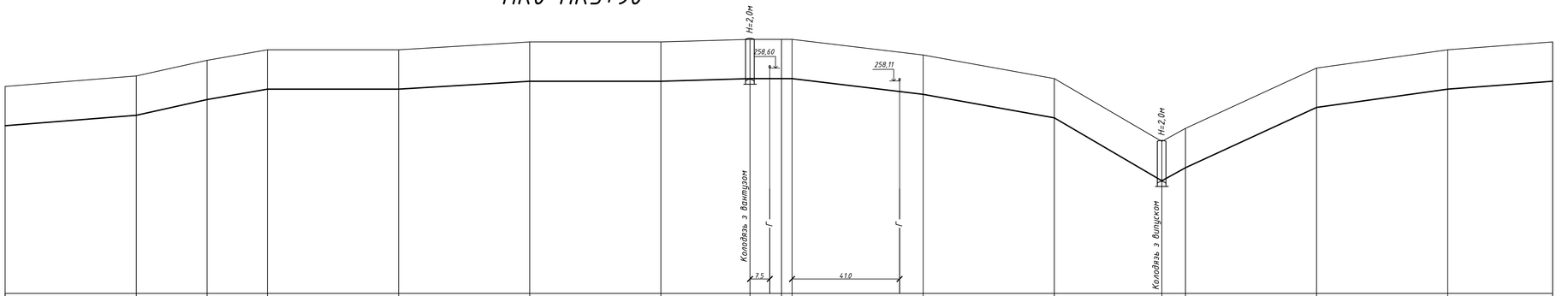

Умовний горизонт 250,00

Відмітка низу лотка або труби	256,40	256,80	257,40	257,75	257,80	258,05	258,10	258,20	258,20	258,196	257,60	256,70	256,30	256,80	257,10	257,80	258,10
Проектна відмітка землі	257,90	258,30	258,90	259,30	259,30	259,60	259,60	259,70	259,70	259,70	259,10	258,20	255,80	256,30	258,60	259,30	259,60
Натурна відмітка землі	257,90	258,30	258,90	259,30	259,30	259,60	259,60	259,70	259,70	259,70	259,10	258,20	255,80	256,30	258,60	259,30	259,60
Позначення труби і тип ізоляції	труба поліетиленова PE100 SDR17 PN10 Ф125х7,4 по ДСТУ EN 12201-2:2018																
Основа	природна									природна							природна
Ухил % / Довжина, м	0,008 / 50	0,022 / 27	0,015 / 23	0,001 / 50	0,005 / 50	0,001 / 50	0,003 / 34	0 / 12	0 / 4	0,012 / 50	0,018 / 50	0,059 / 41	0,056 / 9	0,046 / 50	0,014 / 50	0,008 / 40	
Відстань, м	50	27	23	50	50	50	34	12	4	50	50	41	9	50	50	40	
Номер колодязя / Точки кута повороту	ПК0	ПК0+50	ПК0+77; КП11	ПК1	ПК1+50	ПК2	ПК2+50	ПК2+84; КП12	ПК2+96; КП13	ПК3	ПК3+50	ПК4	ПК4+41; КП14 ВКВ.1	ПК4+50	ПК5	ПК5+50	ПК5+90

Зм.	Кільк.	Арк.	№ док.	Підпис	Дата	2936-26-07-ЗВ		
						Реконструкція системи водопостачання в с.Новоставці Хмельницького району Хмельницької області		
ГІП		Ромасєв О.Ю			07.2026	Зовнішні мережі водопостачання	Стадія: РП	Аркуш: 9 / Аркушів:
Виконав		Захарчук			07.2026	Поздовжній профіль траси №1	ФОП Васильковська Н.Ю. Кваліфікаційний сертифікат Серія АР 012936	
Перевіряв		Ромасєв О.Ю			07.2026			

Інв.№ оригін. | Підпис і дата | Замч. інв.№

Профіль траси №2
ПК0-ПК6

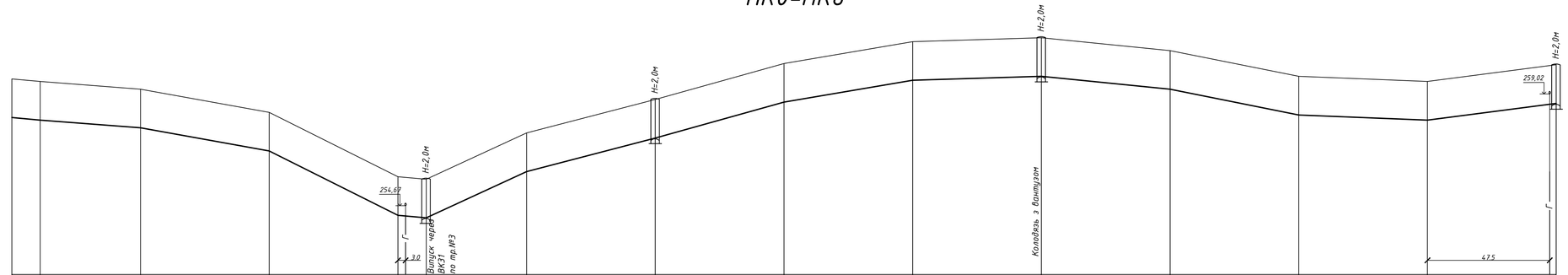

Умовний горизонт 252,00

Відмітка низу лотка або труби	258,10	258,00	257,70	256,80	254,30	254,20	256,00	257,30	258,70	259,55	259,70	259,20	258,20	258,00	258,20
Проектна відмітка землі	259,60	259,50	259,20	258,30	255,80	255,70	257,50	258,80	260,20	261,05	261,20	260,70	259,70	259,50	260,15
Натурна відмітка землі	259,60	259,50	259,20	258,30	255,80	255,70	257,50	258,80	260,20	261,05	261,20	260,70	259,70	259,50	260,15
Позначення труби і тип ізоляції	труба поліетиленова PE100 SDR17 PN10 Ф125х7,4 по ДСТУ EN 12201-2:2018							труба поліетиленова PE100 SDR17 PN10 Ф110х6,6 по ДСТУ EN 12201-2:2018							
Основа	природна							природна							природна
Ухил % / Довжина, м	0,009	0,008	0,018	0,050	0,009	0,046	0,026	0,028	0,017	0,003	0,010	0,020	0,004	0,004	
	11	39	50	50	11	39	50	50	50	50	50	50	50	50	
Відстань, м	11	39	50	50	11	39	50	50	50	50	50	50	50	50	
Номер колодязя Точки кута повороту	ПК0	ПК0+11; КП1	ПК0+50	ПК1	ПК1+50	ПК1+61; КП2 ВК1/ПГ1	ПК2	ПК2+50 ВК2/ПГ2	ПК3	ПК3+50	ПК4 ВК3/ПГ3	ПК4+50	ПК5	ПК5+50	ПК6 ВК4/ПГ4

Зм.	Кільк.	Арк.	№ док.	Підпис	Дата	2936-26-07-ЗВ		
						Реконструкція системи водопостачання в с.Новоставці Хмельницького району Хмельницької області		
ГІП		Ромасєв О.Ю			07.2026	Зовнішні мережі водопостачання	Стадія: РП	Аркуш: 10 / Аркушів:
Виконав		Захарчук			07.2026	Поздовжній профіль траси №2	ФОП Васильковська Н.Ю. Кваліфікаційний сертифікат Серія АР 012936	
Перевірив		Ромасєв О.Ю			07.2026			

Інв.№ ориг. | Підпис і дата | Взам. інв.№

Профіль траси №3
ПК0–ПК4+08

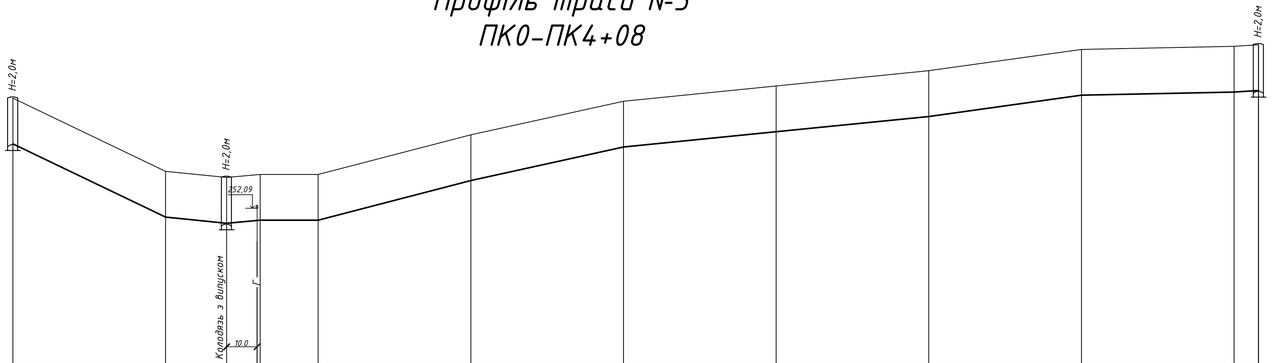

Умовний горизонт 247,00

Відмітка низу лотка або труби	254,20	251,80	251,60	251,70	251,72	253,00	254,10	254,60	255,10	255,80	255,90	255,95
Проектна відмітка землі	255,10	253,30	253,10	253,20	253,20	254,50	255,60	256,10	256,60	257,30	257,40	257,45
Натурна відмітка землі	255,10	253,30	253,10	253,20	253,20	254,50	255,60	256,10	256,60	257,30	257,40	257,45
Позначення труби і тип ізоляції	труба поліетиленова PE100 SDR11 PN16 Ф40х3,7 по ДСТУ EN 12201-2:2018											
Основа	природна											
Ухил % / Довжина, м	0,048 / 50	0,010 / 20	0,009 / 11	0,001 / 19	0,026 / 50	0,022 / 50	0,010 / 50	0,010 / 50	0,014 / 50	0,002 / 50	0,000 / 8	
Відстань, м	50	20	11	19	50	50	50	50	50	50	8	
Номер колодязя Точки кута повороту	ПК0 ВК1/ПГ1	ПК0+50	ПК0+70; КП1,ВК31	ПК0+81; КП2	ПК1	ПК1+50	ПК2	ПК2+50	ПК3	ПК3+50	ПК4	ПК4+08 ВК30

Профіль траси №4
ПК0–ПК3

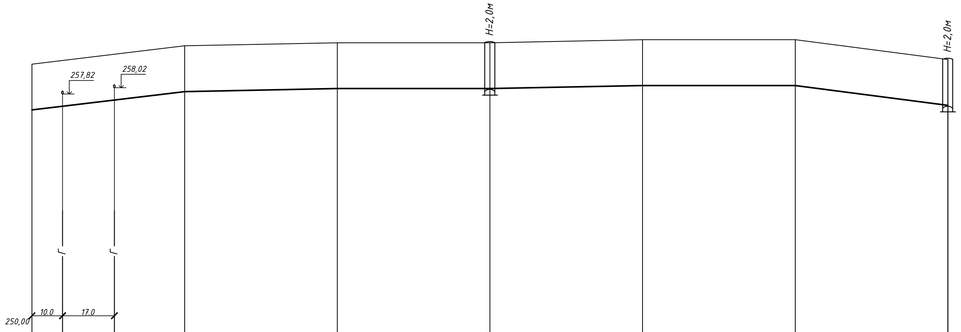

Відмітка низу лотка або труби	257,30	257,90	257,95	258,00	258,10	258,15	257,45
Проектна відмітка землі	258,80	259,40	259,50	259,50	259,60	259,60	258,95
Натурна відмітка землі	258,80	259,40	259,50	259,50	259,60	259,60	258,95
Позначення труби і тип ізоляції	труба поліетиленова PE100 SDR17 PN10 Ф110х6,6 по ДСТУ EN 12201-2:2018						
Основа	природна						
Ухил % / Довжина, м	0,012 / 50	0,001 / 50	0,001 / 50	0,002 / 50	0,001 / 50	0,012 / 50	
Відстань, м	50	50	50	50	50	50	
Номер колодязя Точки кута повороту	ПК0	ПК0+50	ПК1	ПК1+50 ВК5/ПГ5	ПК2	ПК2+50	ПК3 ВК6/ПГ6

Зм.	Кільк.	Арк.	№ док.	Підпис	Дата	2936-26-07-ЗВ		
						Реконструкція системи водопостачання в с.Новоставці Хмельницького району Хмельницької області		
ГІП		Ромасєв О.Ю			07.2026	Зовнішні мережі водопостачання	Стадія: РП	Аркуш: 11 / Аркушів:
Виконав		Захарчук			07.2026	Поздовжній профіль траси №3; траси №4 ПК0–ПК3	ФОП Васильковська Н.Ю. Кваліфікаційний сертифікат Серія АР 012936	
Перевірив		Ромасєв О.Ю			07.2026			

Інв.№ оригін. | Підпис і дата | Замін. інв.№

Профіль траси №4
ПК3–ПК5+50

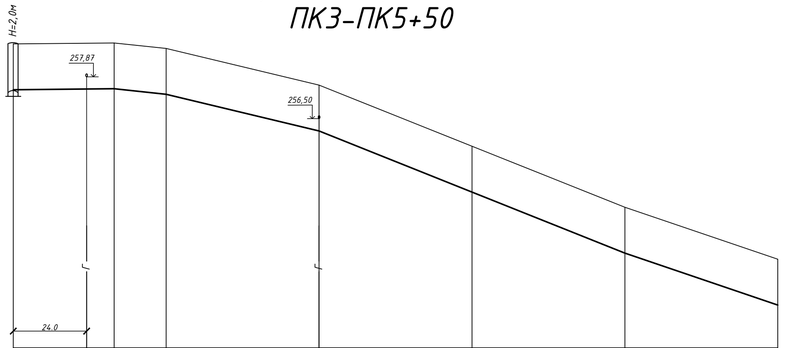

Профіль траси №5
ПК0–ПК2+50

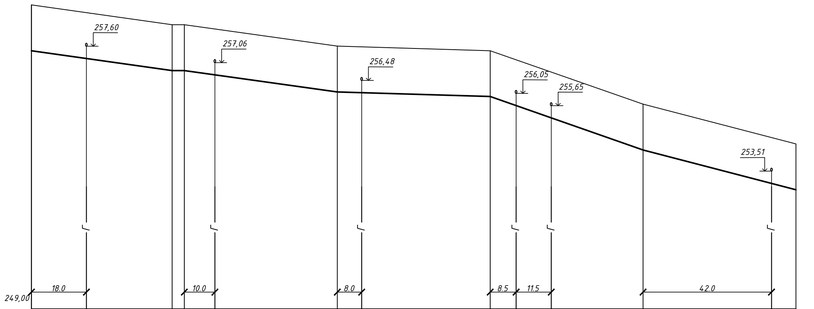

Умовний горизонт 249,00

	ПК3	ПК3+33	ПК3+50	ПК4	ПК4+50	ПК5	ПК5+50
Відмітка низу лотка або труби	257,65	257,42	257,30	256,10	254,10	252,10	250,40
Проектна відмітка землі	258,95	258,98	258,80	257,60	255,60	253,60	251,90
Натурна відмітка землі	258,95	258,98	258,80	257,60	255,60	253,60	251,90
Позначення труби і тип ізоляції	труба поліетиленова PE100 SDR17 PN10 Ф50х3,0 по ДСТУ EN 12201-2:2018	труба поліетиленова PE100 SDR11 PN16 Ф40х3,7 по ДСТУ EN 12201-2:2018					
Основа	природна						
Ухил % / Довжина, м	0,001 / 33	0,007 / 17	0,024 / 50	0,040 / 50	0,040 / 50	0,034 / 50	
Відстань, м	33	17	50	50	50	50	
Номер колодязя Точки кута повороту	ВК6/ПГ6						

	ПК0	ПК0+46; КП1	ПК0+50	ПК1	ПК1+50	ПК2	ПК2+50
Відмітка низу лотка або труби	257,45	256,80	256,80	256,10	255,95	254,20	252,90
Проектна відмітка землі	258,95	258,30	258,30	257,60	257,45	255,70	254,40
Натурна відмітка землі	258,95	258,30	258,30	257,60	257,45	255,70	254,40
Позначення труби і тип ізоляції	труба поліетиленова PE100 SDR17 PN10 Ф110х6,6 по ДСТУ EN 12201-2:2018	труба поліетиленова PE100 SDR11 PN16 Ф40х3,7 по ДСТУ EN 12201-2:2018					
Основа	природна						
Ухил % / Довжина, м	0,014 / 46	0 / 4	0,014 / 50	0,003 / 50	0,035 / 50	0,026 / 50	
Відстань, м	46	4	50	50	50	50	

Зм.	Кільк.	Арк.	№ док.	Підпис	Дата	2936-26-07-ЗВ
						Реконструкція системи водопостачання в с.Новоставці Хмельницького району Хмельницької області
ГІП		Ромасєв О.Ю			07.2026	Зовнішні мережі водопостачання — Стадія: РП; Аркуш: 12; Аркушів:
Виконав		Захарчук			07.2026	Поздовжній профіль траси №4 ПК3–ПК5+50; траси №5
Перевірив		Ромасєв О.Ю			07.2026	ФОП Васильковська Н.Ю. Кваліфікаційний сертифікат Серія АР 012936

Зам. інв.№ | Підпис і дата | Інв.№ ориг.

Профіль траси №6
ПК0–ПК2+29

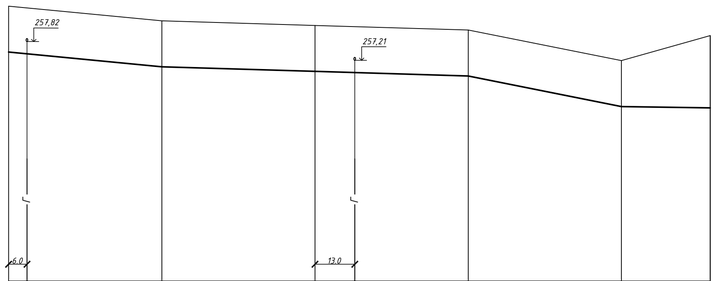

Умовний горизонт 250,00

Відмітка низу лотка або труби	257,48	257,00	256,85	256,70	255,70	255,67
Проектна відмітка землі	258,98	258,50	258,35	258,20	257,20	258,02
Натурна відмітка землі	258,98	258,50	258,35	258,20	257,20	258,02
Позначення труби і тип ізоляції	труба поліетиленова PE100 SDR11 PN16 Ф40х3,7 по ДСТУ EN 12201-2:2018					
Основа	природна					
Ухил % / Довжина, м	0,010 / 50	0,003 / 50	0,003 / 50	0,020 / 50	0,001 / 29	
Відстань, м	50	50	50	50	29	
Номер колодязя Точки кута повороту	ПК0	ПК0+50	ПК1	ПК1+50	ПК2	ПК2+29

Профіль траси №7
ПК0–ПК4+77

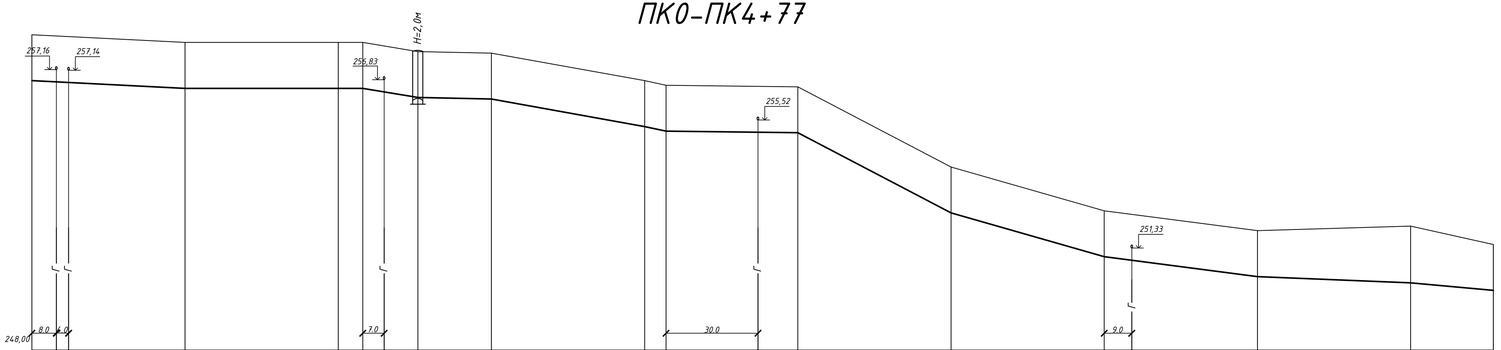

Відмітка низу лотка або труби	256,80	256,55	256,50	256,49	256,25	256,20	255,30	255,15	255,10	252,48	251,05	250,40	250,35	249,95
Проектна відмітка землі	258,30	258,05	258,05	258,05	257,75	257,70	256,80	256,65	256,60	253,98	252,55	251,90	252,05	251,45
Натурна відмітка землі	258,30	258,05	258,05	258,05	257,75	257,70	256,80	256,65	256,60	253,98	252,55	251,90	252,05	251,45
Позначення труби і тип ізоляції	труба поліетиленова PE100 SDR17 PN10 Ф110х6,6 по ДСТУ EN 12201-2:2018				труба поліетиленова PE100 SDR17 PN10 Ф50х3,0 по ДСТУ EN 12201-2:2018			труба поліетиленова PE100 SDR11 PN16 Ф40х3,7 по ДСТУ EN 12201-2:2018				труба поліетиленова PE100 SDR11 PN16 Ф32х3,0 по ДСТУ EN 12201-2:2018		
Основа	природна							природна						
Ухил % / Довжина, м	0,005 / 50	0,001 / 58	0,017 / 18		0,002 / 24	0,018 / 50	0,012 / 7	0,001 / 43	0,052 / 50	0,029 / 50	0,013 / 50	0,001 / 50	0,015 / 27	
Відстань, м	50	50	8	18	24	50	7	43	50	50	50	50	27	
Номер колодязя Точки кута повороту	ПК0	ПК0+50	ПК1	ПК1+08; КП1	ПК1+26; КП2; ВК7/ПГ7	ПК1+50	ПК2	ПК2+07	ПК2+50	ПК3	ПК3+50	ПК4	ПК4+50	ПК4+77

						2936-26-07-ЗВ			
Зм.	Кільк.	Арк.	№ док.	Підпис	Дата	Реконструкція системи водопостачання в с.Новоставці Хмельницького району Хмельницької області			
ГІП		Ромасєв О.Ю			07.2026	Зовнішні мережі водопостачання	Стадія	Аркуш	Аркушів
							РП	13	
Виконав		Захарчук			07.2026	Поздовжній профіль траси №6, №7	ФОП Васильковська Н.Ю. Кваліфікаційний сертифікат Серія АР 012936		
Перевіряв		Ромасєв О.Ю			07.2026				

Інв.№ оригін. | Підпис і дата | Замін. інв.№

Профіль траси №8
ПК0–ПК2+50

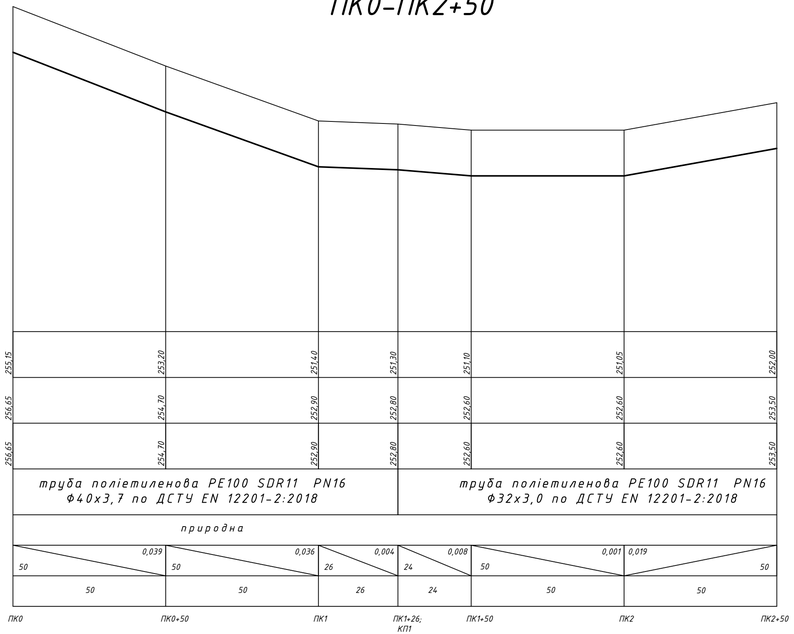

Профіль траси №10
ПК0–ПК3+23

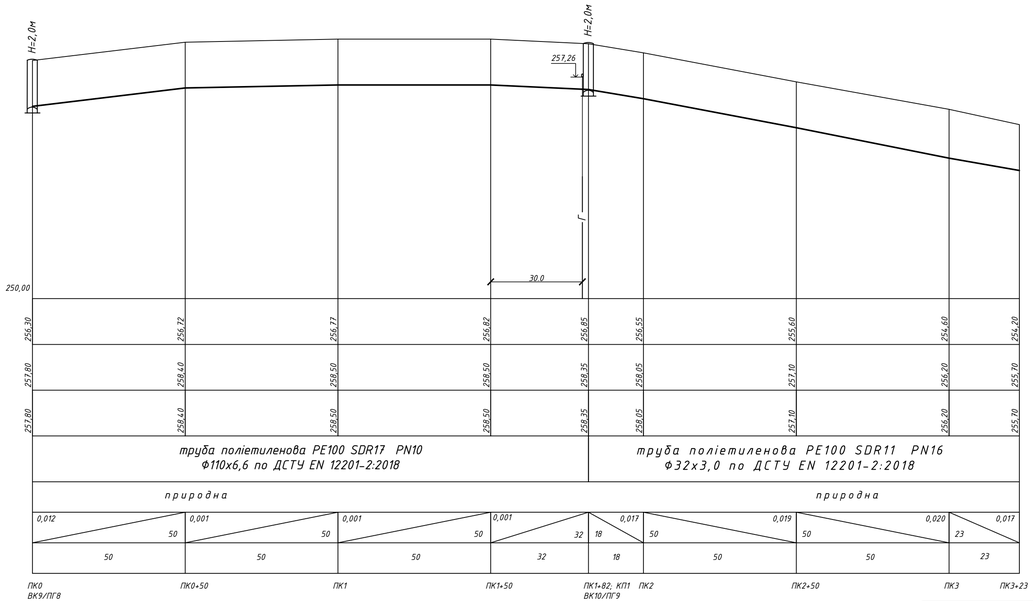

Зм.	Кільк.	Арк.	№ док.	Підпис	Дата	2936-26-07-ЗВ
						Реконструкція системи водопостачання в с.Новоставці Хмельницького району Хмельницької області
ГІП		Ромасєв О.Ю			07.2026	Зовнішні мережі водопостачання — Стадія: РП; Аркуш: 14; Аркушів:
Виконав		Захарчук			07.2026	Поздовжній профіль трас №8, №10
Перевірив		Ромасєв О.Ю			07.2026	ФОП Васильковська Н.Ю. Кваліфікаційний сертифікат Серія АР 012936

Зам. інв.№ | Підпис і дата | Інв.№ оригінал

Профіль траси №9
ПК0–ПК6+68

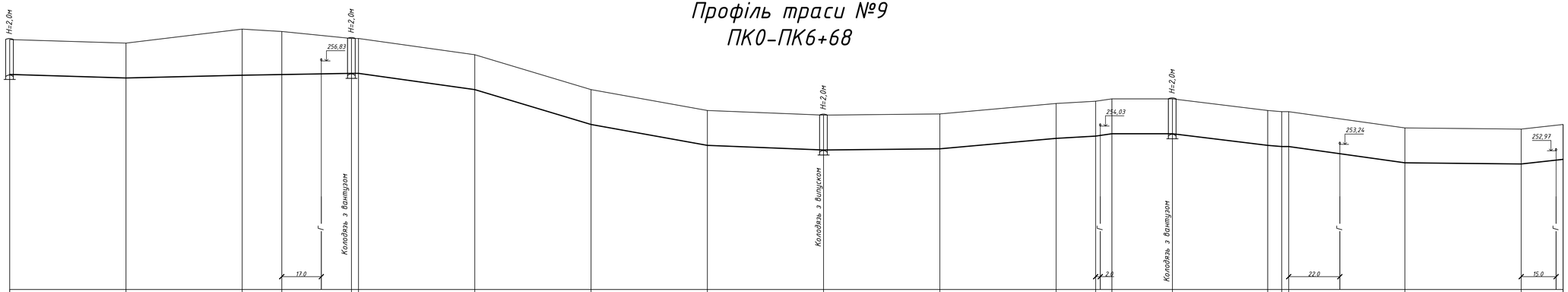

Умовний горизонт 247,00

| | | |

Профіль траси №11
ПК0–ПК3+87

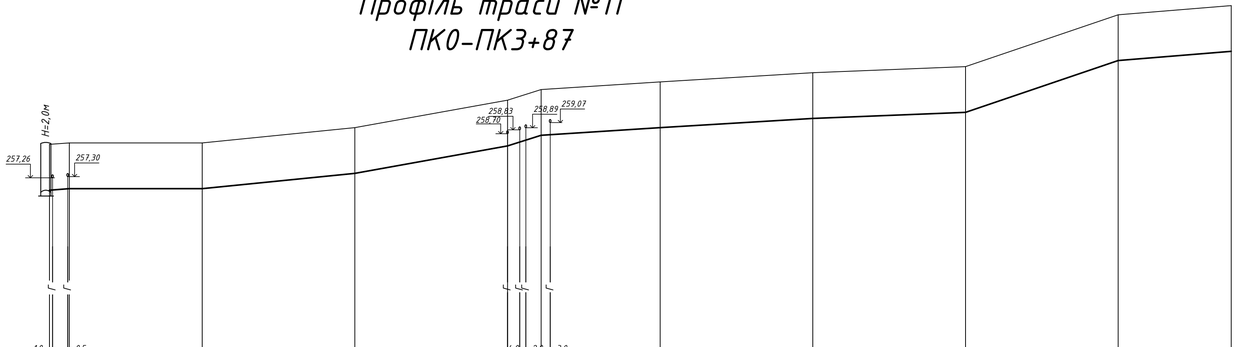

Умовний горизонт 251,00

Відмітка низу лотка або труби	256,85	256,86	256,90	257,40	258,30	258,65	258,90	259,20	259,40	261,10	261,40													
Проектна відмітка землі	258,35	258,40	258,40	258,90	259,80	260,15	260,40	260,70	260,90	262,60	262,90													
Натурна відмітка землі	258,35	258,40	258,40	258,90	259,80	260,15	260,40	260,70	260,90	262,60	262,90													
Позначення труби і тип ізоляції	труба поліетиленова PE100 SDR17 PN10 Ф110х6,6 по ДСТУ EN 12201-2:2018																							
Основа	природна																							
Ухил % / Довжина, м	Ф110	0,001	43,5	0,010	50	0,018	50	0,032	11	0,006	39	0,006	50	0,004	50	0,034	50	0,008	37					
	6,5																							
Відстань, м	6,5	43,5	50	50	11	39	50	50	50	37														
Номер колодязя Точки кута повороту	ПК0 ВК10/ ПГ9	ПК0+6,5; КП1	ПК0+50	ПК1	ПК1+50	ПК1+61	ПК2	ПК2+50	ПК3	ПК3+50	ПК3+87													

Профіль траси №12
ПК0–ПК3

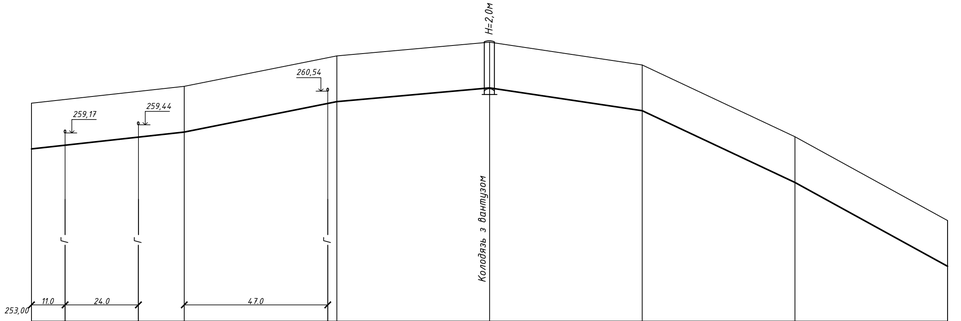

Відмітка низу лотка або труби	258,65	259,20	260,20	260,65	259,90	257,55	254,80																	
Проектна відмітка землі	260,15	260,70	261,70	262,15	261,40	259,05	256,30																	
Натурна відмітка землі	260,15	260,70	261,70	262,15	261,40	259,05	256,30																	
Позначення труби і тип ізоляції	труба поліетиленова PE100 SDR17 PN10 Ф50х3,0 по ДСТУ EN 12201-2:2018			труба поліетиленова PE100 SDR11 PN16 Ф40х3,7 по ДСТУ EN 12201-2:2018																				
Основа	природна																							
Ухил % / Довжина, м	0,011	50	0,020	50	0,009	50	0,015	50	0,047	50	0,055	50												
Відстань, м	50	50	50	50	50	50																		
Номер колодязя Точки кута повороту	ПК0	ПК0+50	ПК1	ПК1+50 ВК19	ПК2	ПК2+50	ПК3																	

Зм.	Кільк.	Арк.	№ док.	Підпис	Дата	2936-26-07-ЗВ		
						Реконструкція системи водопостачання в с.Новоставці Хмельницького району Хмельницької області		
ГІП		Ромасєв О.Ю			07.2026	Зовнішні мережі водопостачання	Стадія: РП	Аркуш: 16 / Аркушів:
Виконав		Захарчук			07.2026	Поздовжній профіль траси №11; траси №12 ПК0–ПК3	ФОП Васильковська Н.Ю. Кваліфікаційний сертифікат Серія АР 012936	
Перевірив		Ромасєв О.Ю			07.2026			

Зам. інв.№ | Підпис і дата | Інв.№ ориг.

Профіль траси №12
ПК3–ПК4+60

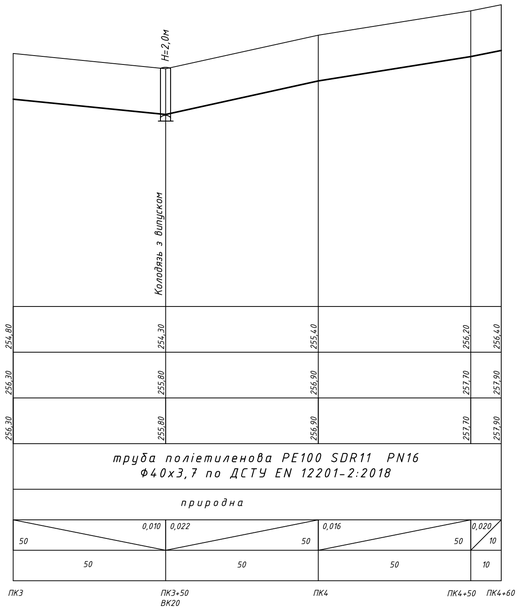

Профіль траси №13
ПК0–ПК3+56

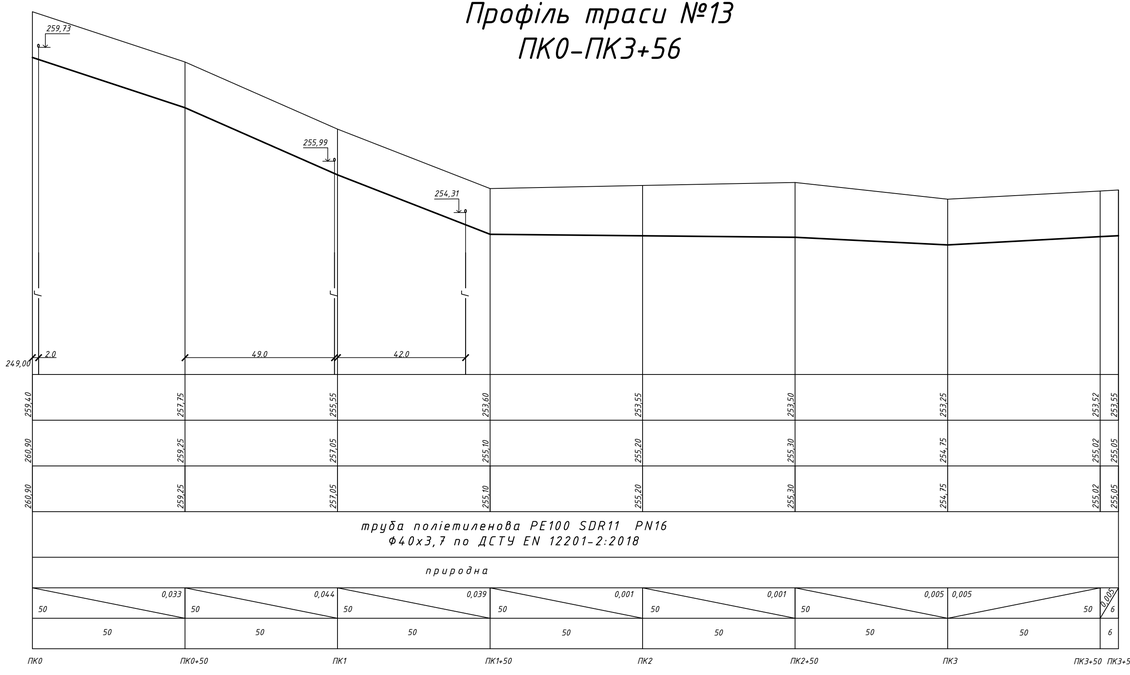

Профіль траси №14
ПК0–ПК1+53

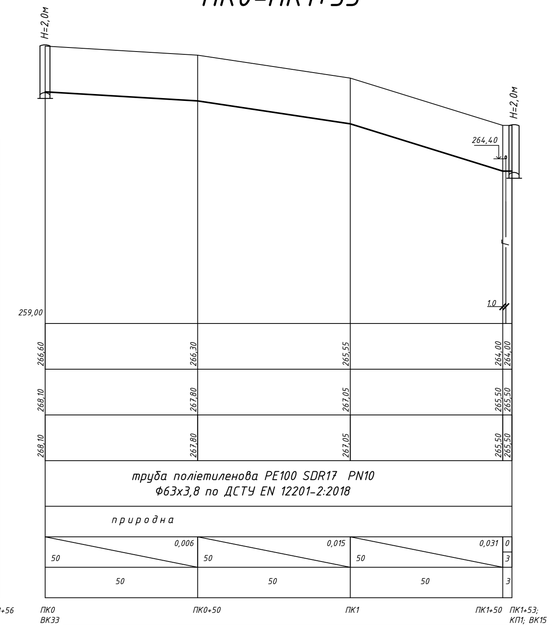

Зм.	Кільк.	Арк.	№ док.	Підпис	Дата	2936-26-07-ЗВ		
						Реконструкція системи водопостачання в с.Новоставці Хмельницького району Хмельницької області		
ГІП		Романсев О.Ю			07.2026	Зовнішні мережі водопостачання	Стадія: РП	Аркуш: 17 / Аркушів:
Виконав		Захарчук			07.2026	Поздовжній профіль траси №12 ПК3–ПК4+60; траси №13; траси №14 ПК0–ПК1+53	ФОП Васильковська Н.Ю. Кваліфікаційний сертифікат Серія АР 012936	
Перевірив		Романсев О.Ю			07.2026			

Інв. № орит. | Підпис і дата | Взам. інв. №

Профіль траси №14
ПК1+53–ПК8+50

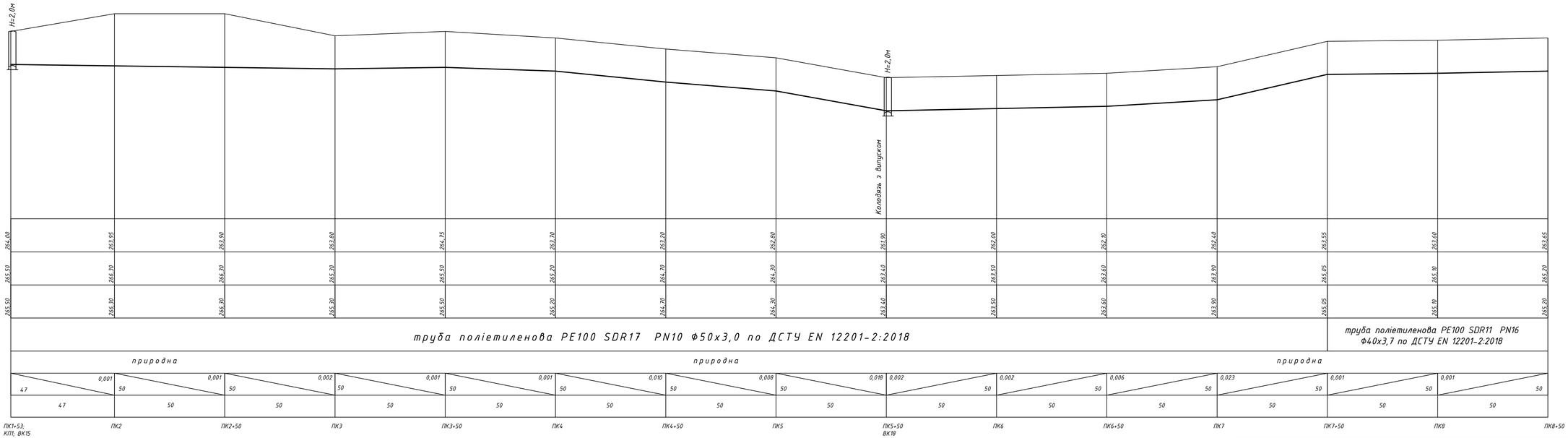

Зм.	Кільк.	Арк.	№ док.	Підпис	Дата
ГІП		Ромасєв О.Ю			07.2026
Виконав		Захарчук			07.2026
Перевірив		Ромасєв О.Ю			07.2026

2936-26-07-ЗВ

Реконструкція системи водопостачання в с.Новоставці Хмельницького району Хмельницької області

Зовнішні мережі водопостачання

Стадія	Аркуш	Аркушів
РП	19	

Поздовжній профіль траси №14 ПК1+53–ПК8+50

ФОП Васильковська Н.Ю. Кваліфікаційний сертифікат Серія АР 012936

Інв.№ оригін. | Підпис і дата | Взам. інв.№

Профіль траси №14
ПК8+50–ПК11+31

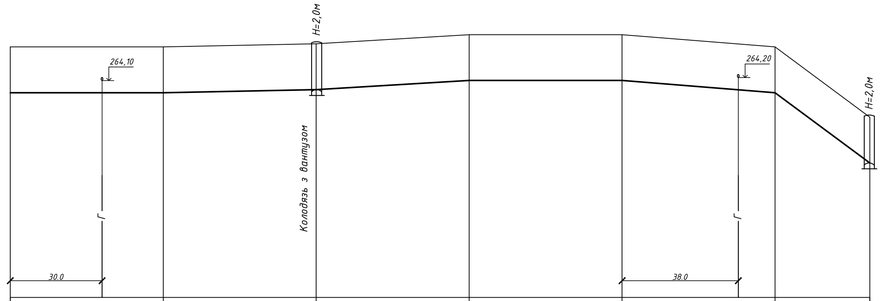

Умовний горизонт 257,00

Відмітка низу лотка або труби	263,65	263,70	263,80	263,75	263,70	263,65	263,40																		
Проектна відмітка землі	265,20	265,20	265,30	265,60	265,60	265,20	262,90																		
Натурна відмітка землі	265,20	265,20	265,30	265,60	265,60	265,20	262,49																		
Позначення труби і тип ізоляції	труба поліетиленова PE100 SDR11 PN16 Ф40х3,7 по ДСТУ EN 12201-2:2018																								
Основа	природна																								
Ухил % / Довжина, м	0,001	50	0,002	50	50	0,001	50	0,001	50	50	0,001	50	31	0,074	31										
Відстань, м	50		50		50		50		50		50		31												
Номер колодязя / Точки кута повороту	ПК8+50		ПК9		ПК9+50 ВК18		ПК10		ПК10+50		ПК11		ПК11+31 ВК13/ПГ10												

Профіль траси №15
ПК0–ПК4

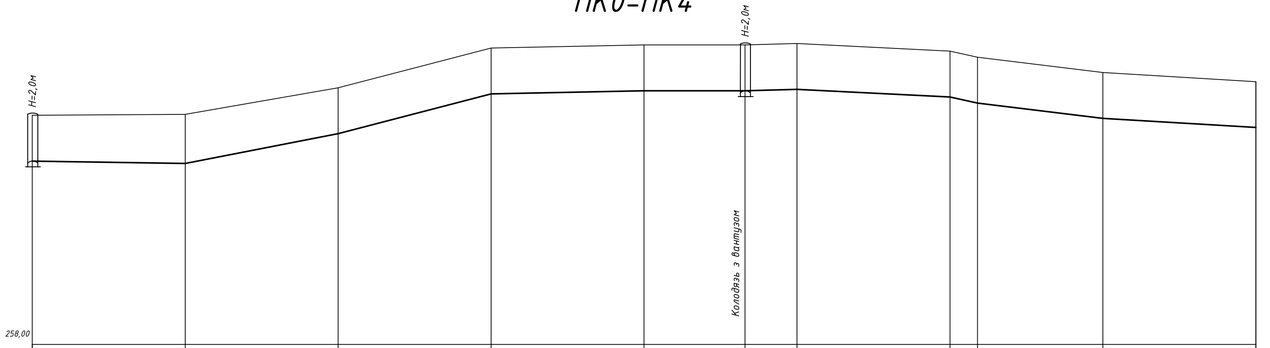

Відмітка низу лотка або труби	263,95	264,00	264,90	266,20	266,27	266,30	266,35	266,10	265,90	265,40	265,10														
Проектна відмітка землі	265,50	265,50	266,40	267,70	267,80	267,80	267,85	267,60	267,40	266,90	266,60														
Натурна відмітка землі	265,50	264,80	266,40	267,70	267,80	267,80	267,85	267,60	267,40	266,90	266,60														
Позначення труби і тип ізоляції	труба поліетиленова PE100 SDR17 PN10 Ф63х3,8 по ДСТУ EN 12201-2:2018								труба поліетиленова PE100 SDR17 PN10 Ф50х3,0 по ДСТУ EN 12201-2:2018																
Основа	природна								природна																
Ухил % / Довжина, м	0,001	50	0,032	50	0,026	50	0,002	50	0,001	33	0,003	17	50	0,005	9	0,022	41	0,012	50	0,006					
Відстань, м	50		50		50		50		33		17		50		9		41		50						
Номер колодязя / Точки кута повороту	ПК0		ПК0+50		ПК1		ПК1+50		ПК2		ПК2+33; КП1;		ПК2+50 ВК16		ПК3	ПК3+09			ПК3+50		ПК4				

Зм.	Кільк.	Арк.	№ док.	Підпис	Дата	2936-26-07-ЗВ		
						Реконструкція системи водопостачання в с.Новоставці Хмельницького району Хмельницької області		
ГІП		Ромасєв О.Ю			07.2026	Зовнішні мережі водопостачання	Стадія: РП	Аркуш: 19 / Аркушів:
Виконав		Захарчук			07.2026	Поздовжній профіль траси №14 ПК8+50–ПК11+31; траси №15 ПК0–ПК4	ФОП Васильковська Н.Ю. Кваліфікаційний сертифікат Серія АР 012936	
Перевірив		Ромасєв О.Ю			07.2026			

Замч. інв. №

Підпис і дата

Інв. № оригі.

Профіль траси №15
ПК4-ПК11+32

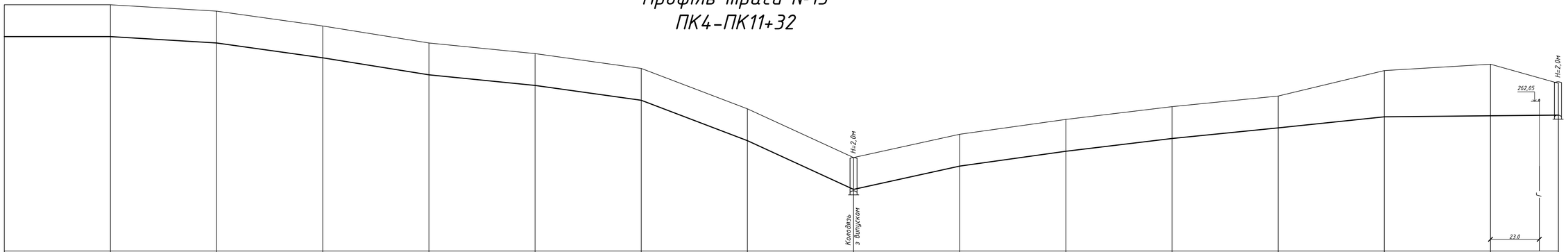

Умовний горизонт 255,00

Відмітка низу лотка або труби	265,10	265,10	264,80	264,10	263,30	262,80	262,10	260,20	257,90	259,00	259,70	260,30	260,80	261,32	261,37	261,40								
Проектна відмітка землі	266,60	266,60	266,70	265,60	264,80	264,30	263,60	261,70	259,40	260,50	261,20	261,80	262,30	263,50	263,80	262,90								
Натурна відмітка землі	266,60	266,60	266,70	265,60	264,80	264,30	263,60	261,70	259,40	260,50	261,20	261,80	262,30	263,50	263,80	262,90								
Позначення труби і тип ізоляції	труба поліетиленова PE100 SDR17 PN10 Ф50х3,0 по ДСТУ EN 12201-2:2018									труба поліетиленова PE100 SDR17 PN10 Ф50х3,0 по ДСТУ EN 12201-2:2018														
Основа	природна									природна														
Ухил % / Довжина, м	50	0,001	50	0,006	50	0,014	50	0,016	50	0,010	50	0,014	50	0,038	50	0,046	0,022	50	0,014	50	0,012	50	0,010	50	0,010	50	0,001	50	0,001	32
Відстань, м	50		50		50		50		50		50		50		50		50		50		50		50		50		50		32	
Номер колодязя Точки кута повороту	ПК4		ПК4+50		ПК5		ПК5+50		ПК6		ПК6+50		ПК7		ПК7+50		ПК8 ВК17		ПК8+50		ПК9		ПК9+50		ПК10		ПК10+50		ПК11		ПК11+32 ВК13/ПК10

Зм.	Кільк.	Арк.	№ док.	Підпис	Дата
ГІП		Ромасєв О.Ю			07.2026
Виконав		Захарчук			07.2026
Перевірив		Ромасєв О.Ю			07.2026

2936-26-07-ЗВ

Реконструкція системи водопостачання в с.Новоставці Хмельницького району Хмельницької області

Зовнішні мережі водопостачання

Стадія	Аркуш	Аркушів
РП	20	

Поздовжній профіль траси №15 ПК4-ПК11+32

ФОП Васильковська Н.Ю. Кваліфікаційний сертифікат Серія АР 012936

Зам. інв.№

Підпис і дата

Інв.№ ориг.

Профіль траси №16
ПК0–ПК2+05

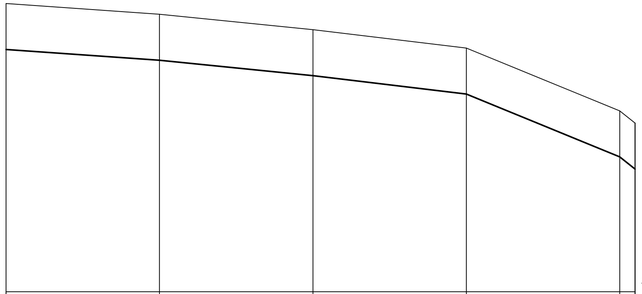

Умовний горизонт 258,00

	ПК0	ПК0+50	ПК1	ПК1+50	ПК2	ПК2+05
Відмітка низу лотка або труби	265,90	265,55	265,05	264,65	262,40	262,00
Проектна відмітка землі	267,40	267,05	266,55	265,95	263,90	263,50
Натурна відмітка землі	267,40	267,05	266,55	265,95	263,90	263,50
Позначення труби і тип ізоляції	труба поліетиленова PE100 SDR11 PN16 Ф32х3,0 по ДСТУ EN 12201-2:2018					
Основа	природна					
Ухил % / Довжина, м	0,007 / 50	0,010 / 50	0,012 / 50	0,041 / 50	0,000	
Відстань, м	50	50	50	50	5	
Номер колодязя / Точки кута повороту						

Профіль траси №17
ПК0–ПК2+65

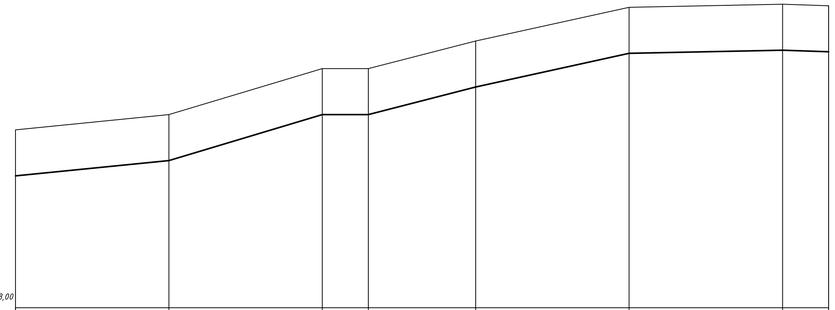

	ПК0	ПК0+50	ПК1	ПК1+15 КП1	ПК1+50	ПК2	ПК2+50	ПК2+65
Відмітка низу лотка або труби	252,30	252,80	254,30	254,30	255,20	256,30	256,40	256,35
Проектна відмітка землі	253,80	254,30	255,80	255,80	256,70	257,80	257,90	257,85
Натурна відмітка землі	253,80	254,30	255,80	255,80	256,70	257,80	257,90	257,85
Позначення труби і тип ізоляції	труба поліетиленова PE100 SDR17 PN10 Ф63х3,8 по ДСТУ EN 12201-2:2018				труба поліетиленова PE100 SDR11 PN16 Ф32х3,0 по ДСТУ EN 12201-2:2018			
Основа	природна							
Ухил % / Довжина, м	0,010 / 50	0,030 / 50	0 / 15	0,026 / 35	0,022 / 50	0,002 / 50	0,003 / 15	
Відстань, м	50	50	15	35	50	50	15	
Номер колодязя / Точки кута повороту								

Профіль траси №18
ПК0–ПК2

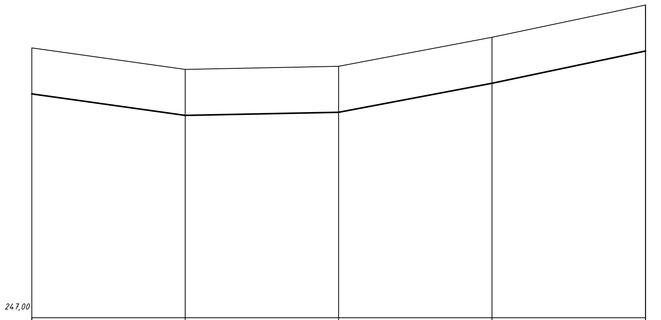

	ПК0	ПК0+50	ПК1	ПК1+50	ПК2
Відмітка низу лотка або труби	254,30	253,60	253,70	254,65	255,70
Проектна відмітка землі	255,80	255,10	255,20	256,15	257,20
Натурна відмітка землі	255,80	255,10	255,20	256,15	257,20
Позначення труби і тип ізоляції	труба поліетиленова PE100 SDR11 PN16 Ф40х3,7 по ДСТУ EN 12201-2:2018				
Основа	природна				
Ухил % / Довжина, м	0,014 / 50	0,002 / 50	0,019 / 50	0,021 / 50	
Відстань, м	50	50	50	50	
Номер колодязя / Точки кута повороту					

Зм.	Кільк.	Арк.	№ док.	Підпис	Дата	2936-26-07-ЗВ		
						Реконструкція системи водопостачання в с.Новоставці Хмельницького району Хмельницької області		
ГІП		Ромасєв О.Ю			07.2026	Зовнішні мережі водопостачання	Стадія: РП	Аркуш: 21 / Аркушів:
Виконав		Захарчук			07.2026	Поздовжній профіль траси №16, №17; траси №18 ПК0–ПК2	ФОП Васильковська Н.Ю. Кваліфікаційний сертифікат Серія АР 012936	
Перевірив		Ромасєв О.Ю			07.2026			

Інв.№ ориг. | Підпис і дата | Зам. інв.№

Профіль траси №18
ПК2–ПК3+50

Профіль траси №19
ПК0–ПК5+50

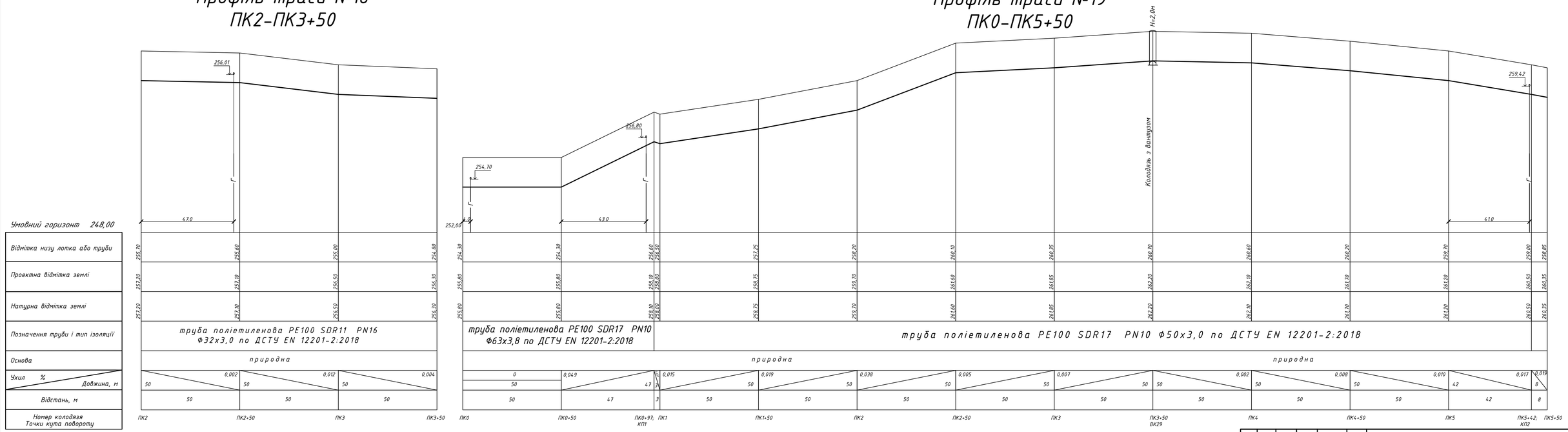

Зм.	Кільк.	Арк.	№ док.	Підпис	Дата
ГІП		Ромасєв О.Ю			07.2026
Виконав		Захарчук			07.2026
Перевірив		Ромасєв О.Ю			07.2026

2936-26-07-ЗВ

Реконструкція системи водопостачання в с.Новоставці Хмельницького району Хмельницької області

Зовнішні мережі водопостачання

Стадія	Аркуш	Аркушів
РП	22	

Поздовжній профіль траси №18 ПК2–ПК3+50; траси №19 ПК0–ПК5+50

ФОП Васильковська Н.Ю. Кваліфікаційний сертифікат Серія АР 012936

Зам. інв.№ | Підпис і дата | Інв.№ ориг.

Профіль траси №19
ПК5+50–ПК10

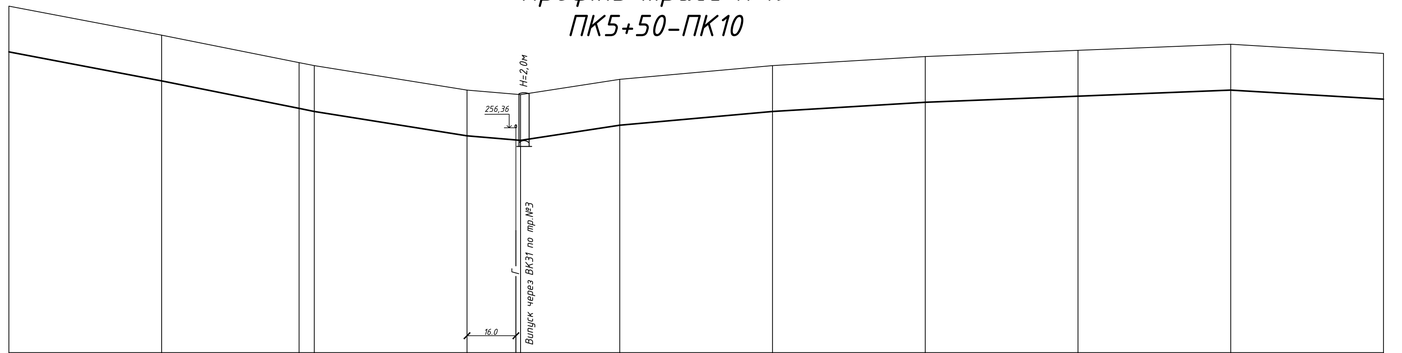

Умовний горизонт 249,00

Відмітка низу лотка або труби	259,65	257,90	257,00	256,90	256,10	255,95	256,45	256,90	257,20	257,40	257,60	257,30
Проектна відмітка землі	260,35	259,40	258,50	258,40	257,60	257,45	257,95	258,40	258,70	258,80	259,10	258,80
Натурна відмітка землі	260,35	259,40	258,50	258,40	257,60	257,45	257,95	258,40	258,70	258,80	259,10	258,80
Позначення труби і тип ізоляції	труба поліетиленова PE100 SDR11 PN16 Ф40х3,7 по ДСТУ EN 12201-2:2018											
Основа	природна											
Ухил % / Довжина, м	0,019 / 50	0,020 / 45	0,020 / 5	0,016 / 50	0,009 / 17,5	0,015 / 32,5	0,009 / 50	0,006 / 50	0,004 / 50	0,004 / 50	0,006 / 50	
Відстань, м	50	45	5	50	17,5	32,5	50	50	50	50	50	50
Номер колодязя Точки кута повороту	ПК5+50	ПК6	ПК6+45; КПЗ	ПК6+50	ПК7	ПК7+17,5; КП4; ВК30	ПК7+50	ПК8	ПК8+50	ПК9	ПК9+50	ПК10

Профіль траси №20
ПК0–ПК2+50

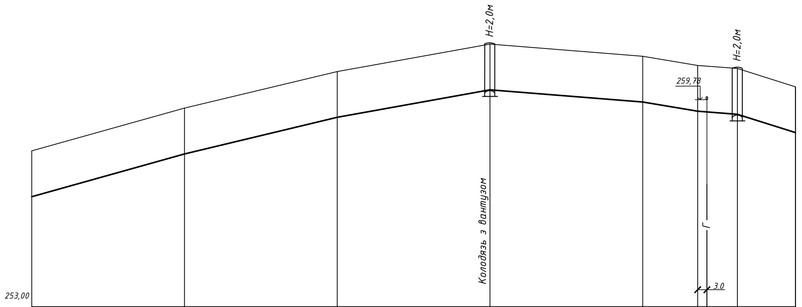

Відмітка низу лотка або труби	256,60	258,00	259,20	260,10	259,70	259,40	259,30	258,70					
Проектна відмітка землі	258,10	259,50	260,70	261,60	261,20	260,90	260,80	260,20					
Натурна відмітка землі	258,10	259,50	260,70	261,60	261,20	260,90	260,80	260,20					
Позначення труби і тип ізоляції	труба поліетиленова PE100 SDR17 PN10 Ф50х3,0 по ДСТУ EN 12201-2:2018												
Основа	природна												
Ухил % / Довжина, м	0,028 / 50	0,024 / 50	0,018 / 50	0,008 / 50	0,017 / 18	0,008 / 13	0,032 / 19						
Відстань, м	50	50	50	50	18	13	19						
Номер колодязя Точки кута повороту	ПК0	ПК0+50	ПК1	ПК1+50 ВК22	ПК2	ПК2+18	ПК2+31; КП1,ВК23	ПК2+50					

Зм.	Кільк.	Арк.	№ док.	Підпис	Дата	2936-26-07-ЗВ		
						Реконструкція системи водопостачання в с.Новоставці Хмельницького району Хмельницької області		
ГІП		Ромасєв О.Ю			07.2026	Зовнішні мережі водопостачання	Стадія: РП	Аркуш: 23 / Аркушів:
Виконав		Захарчук			07.2026	Поздовжній профіль траси №19 ПК5+50–ПК10; траси №20 ПК0–ПК2+50	ФОП Васильковська Н.Ю. Кваліфікаційний сертифікат Серія АР 012936	
Перевірив		Ромасєв О.Ю			07.2026			

Інв.№ориг. | Підпис і дата | Взам. інв.№

Профіль траси №20
ПК2+50–ПК6+35

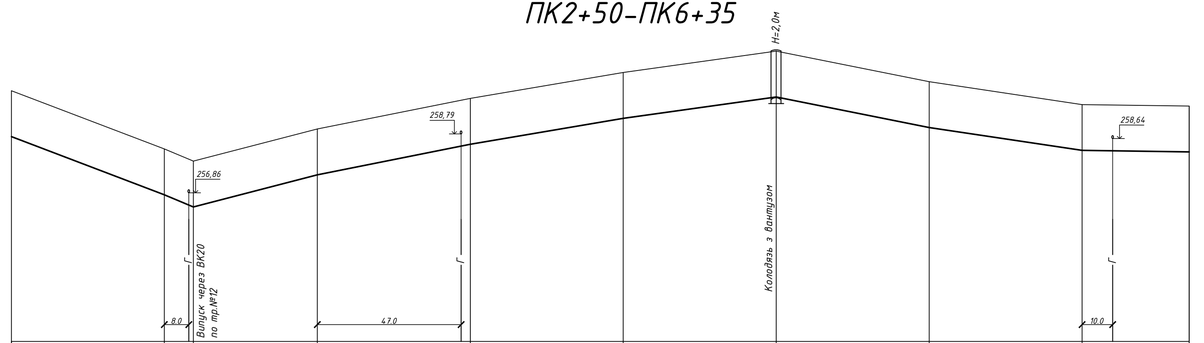

Умовний горизонт 252,00

	ПК2+50	ПК3	ПК3+09,5; КП2	ПК3+50	ПК4	ПК4+50	ПК5 ВК24	ПК5+50	ПК6	ПК6+35
Відмітка низу лотка або труби	258,70	256,80	256,40	257,45	258,45	259,30	260,00	259,00	258,25	258,20
Проектна відмітка землі	260,20	258,30	257,80	258,95	259,95	260,80	261,50	260,50	259,75	259,70
Натурна відмітка землі	260,20	258,30	257,80	258,95	259,95	260,80	261,50	260,50	259,75	259,70
Позначення труби і тип ізоляції	труба поліетиленова PE100 SDR11 PN16 Ф40х3,7 по ДСТУ EN 12201-2:2018									
Основа	природна						природна			
Ухил % / Довжина, м	0,038 / 50	0,042 / 9,5	0,026 / 40,5	0,020 / 50	0,017 / 50	0,014 / 50	0,020 / 50	0,015 / 50	0,001 / 35	
Відстань, м	50	9,5	40,5	50	50	50	50	50	35	
Номер колодязя Точки кута повороту										

Профіль траси №21
ПК0–ПК3

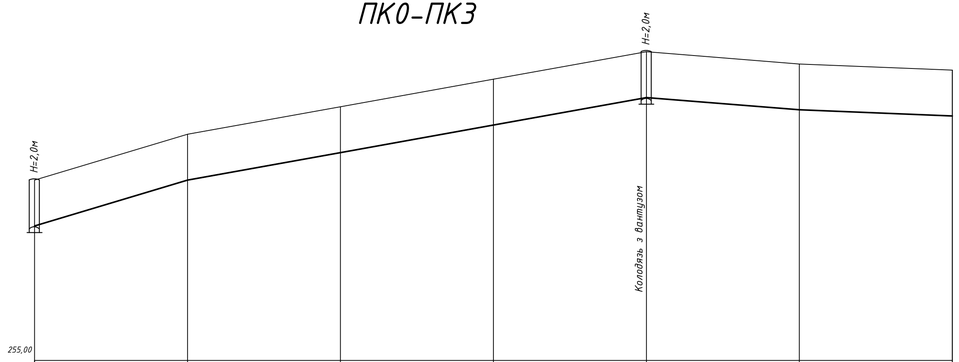

255,00

	ПК0 ВК23	ПК0+50	ПК1	ПК1+50	ПК2 ВК25	ПК2+50	ПК3
Відмітка низу лотка або труби	259,40	260,90	261,80	262,70	263,60	263,20	263,00
Проектна відмітка землі	260,90	262,40	263,30	264,20	265,10	264,70	264,50
Натурна відмітка землі	260,90	262,40	263,30	264,20	265,10	264,70	264,50
Позначення труби і тип ізоляції	природна						
Основа							
Ухил % / Довжина, м	0,030 / 50	0,018 / 50	0,018 / 50	0,018 / 50	0,008 / 50	0,004 / 50	
Відстань, м	50	50	50	50	50	50	
Номер колодязя Точки кута повороту							

Зм.	Кільк.	Арк.	№ док.	Підпис	Дата
ГІП		Ромасєв О.Ю			07.2026
Виконав		Захарчук			07.2026
Перевірив		Ромасєв О.Ю			07.2026

2936-26-07-ЗВ

Реконструкція системи водопостачання в с.Новоставці Хмельницького району Хмельницької області

Зовнішні мережі водопостачання

Стадія	Аркуш	Аркушів
РП	24	

Поздовжній профіль траси №20 ПК2+50–ПК6+35; траси №21 ПК0–ПК3

ФОП Васильковська Н.Ю. Кваліфікаційний сертифікат Серія АР 012936

Інв.№ ориг. | Підпис і дата | Зам. інв.№

Профіль траси №21
ПК3–ПК9+37

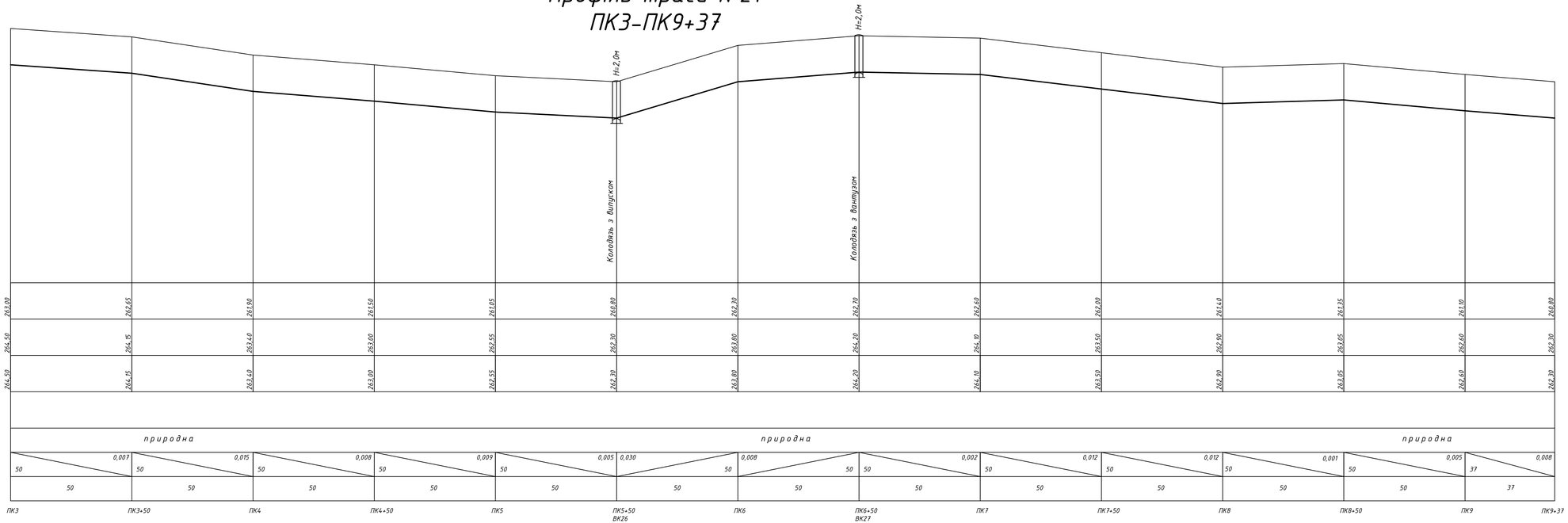

Зм.	Кільк.	Арк.	№ док.	Підпис	Дата
ГІП		Ромасєв О.Ю			07.2026
Виконав		Захарчук			07.2026
Перевірив		Ромасєв О.Ю			07.2026

2936-26-07-ЗВ

Реконструкція системи водопостачання в с.Новоставці Хмельницького району Хмельницької області

Зовнішні мережі водопостачання

Стадія	Аркуш	Аркушів
РП	25	

Поздовжній профіль траси №21 ПК3–ПК9+37

ФОП Васильковська Н.Ю.
Кваліфікаційний сертифікат
Серія АР 012936

Зам. інв.№

Підпис і дата

Інв.№ оригінал

Профіль траси №22
ПК0–ПК3+80

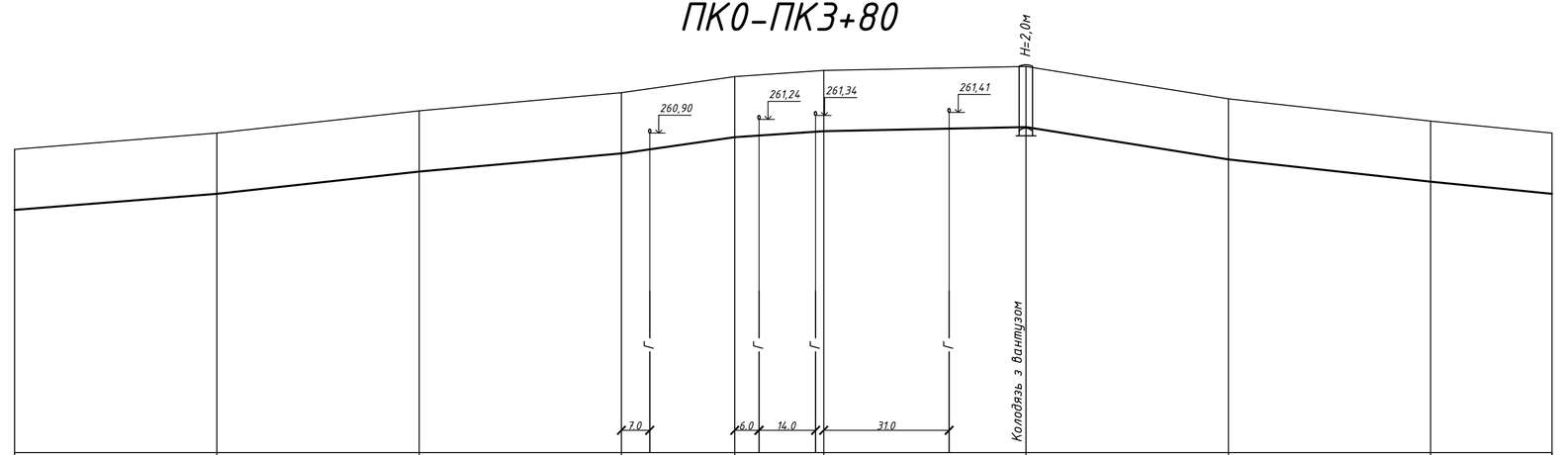

Умовний горизонт 253,00

	ПК0	ПК0+50	ПК1	ПК1+50	ПК1+78	ПК2	ПК2+50	ПК3	ПК3+50	ПК3+80
Відмітка низу лотка або труби	259,00	259,40	259,95	260,40	260,80	260,95	261,05	260,25	259,70	259,40
Проектна відмітка землі	260,50	260,90	261,45	261,90	262,30	262,45	262,55	261,75	261,20	260,90
Натурна відмітка землі	260,50	260,90	261,45	261,90	262,30	262,45	262,55	261,75	261,20	260,90
Позначення труби і тип ізоляції										
Основа	природна							природна		
Ухил % / Довжина, м	0,008 / 50	0,011 / 50	0,009 / 50	0,014 / 28	0,007 / 22	0,002 / 50	0,016 / 50	0,011 / 50	0,010 / 30	
Відстань, м	50	50	50	28	22	50	50	50	30	
Номер колодязя Точки кута повороту										

Зм.	Кільк.	Арк.	№ док.	Підпис	Дата
ГІП		Ромасєв О.Ю			07.2026
Виконав		Захарчук			07.2026
Перевірив		Ромасєв О.Ю			07.2026

2936-26-07-ЗВ

Реконструкція системи водопостачання в с.Новоставці Хмельницького району Хмельницької області

Зовнішні мережі водопостачання

Стадія	Аркуш	Аркушів
РП	26	

Поздовжній профіль траси №22

ФОП Васильковська Н.Ю. Кваліфікаційний сертифікат Серія АР 012936

Зам. інв.№ | Підпис і дата | Інв.№ орит.

ВК1

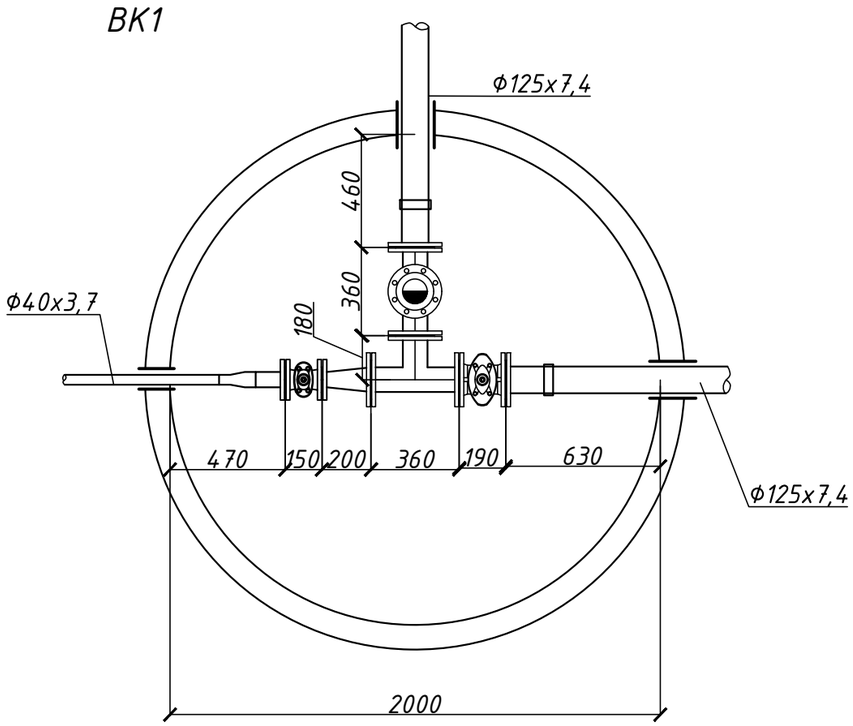

ВК2

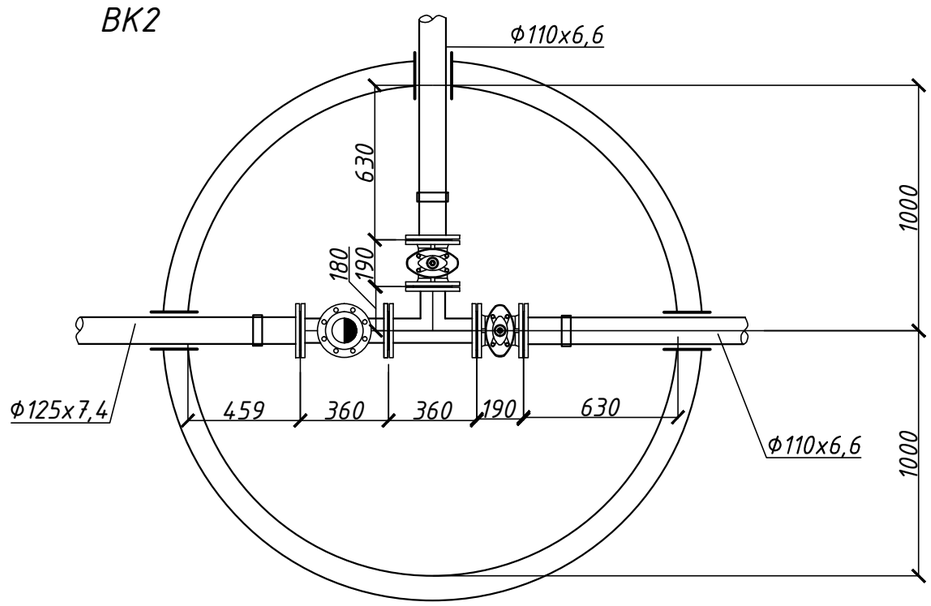

Відомість обладнання, арматури та матеріалів ВК1

Поз.	Позначення	Найменування	Кільк	Маса од., кг	Примітка
1	2	3	4	5	6
1	Hawle 4000E2 (коротка)+7800	Засувка клинова фланцева Ду100 з штурвалом(7800)	2		
2	Hawle 4000E2 (коротка)+7800	Засувка клинова фланцева Ду50 з штурвалом(7800)	1		
3	BLUCAST T100100	Трійник чавунний фланцевий Ф100	2		
4	BLUCAST FFR100050	Перехід фланцевий чавунний Ф100х50	1		
5	HAWLE №5035	Пожежний гідрант підземний h=1.25м	1		
6		Втулка під фланець ПЕ100, SDR17, Ø125 PN10	2		
7		Втулка під фланець ПЕ100, SDR17, Ø63 PN10	1		
8		Фланець вільний під втулку Ф125	2		
9		Фланець вільний під втулку Ф63	1		
10		Муфта терморезисторна Ф125	2		
11		Редукція поліетиленова Ф63х40	1		
12		Патрубок поліетиленовий Ф225 l=200мм	2		
13		Патрубок поліетиленовий Ф90 l=200мм	1		

Відомість обладнання, арматури та матеріалів ВК2

Поз.	Позначення	Найменування	Кільк	Маса од., кг	Примітка
1	2	3	4	5	6
1	Hawle 4000E2 (коротка)+7800	Засувка клинова фланцева Ду100 з штурвалом(7800)	3		
2	BLUCAST T100100	Трійник чавунний фланцевий Ф100	2		
3	HAWLE №5035	Пожежний гідрант підземний h=1.25м	1		
4		Втулка під фланець ПЕ100, SDR17, Ø125 PN10	1		
5		Втулка під фланець ПЕ100, SDR17, Ø110 PN10	2		
6		Фланець вільний під втулку Ф125	1		
7		Фланець вільний під втулку Ф110	2		
8		Муфта терморезисторна Ф125	1		
9		Муфта терморезисторна Ф110	2		
10		Патрубок поліетиленовий Ф225 l=200мм	3		

Зам. інв.№

Підпис і дата

Інв.№ ориг.

Зм.	Кільк.	Арк.	№ док.	Підпис	Дата
ГІП		Ромасєв О.Ю			07.2026
Виконав		Захарчук			07.2026
Перевірив		Ромасєв О.Ю			07.2026

2936-26-07-ЗВ

Реконструкція системи водопостачання в с.Новоставці Хмельницького району Хмельницької області

Зовнішні мережі водопостачання

Стадія	Аркуш	Аркушів
РП	27	

Деталювання колодязів ВК1, ВК2

ФОП Васильковська Н.Ю. Кваліфікаційний сертифікат Серія АР 012936

ВК3; ВК5

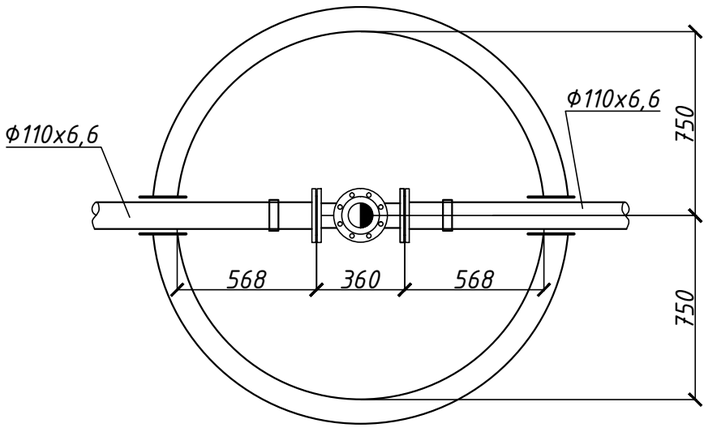

Відомість обладнання, арматури та матеріалів ВК3, ВК5

Поз.	Позначення	Найменування	Кільк	Маса од., кг	Примітка
1	2	3	4	5	6
1	Hawle 4000E2 (коротка)+7800	Засувка клинова фланцева Ду100 з штурвалом(7800)	1		
2	BLUCAST T100100	Трійник чавунний фланцевий Ф100	1		
3	HAWLE №5035	Пожежний гідрант підземний h=1.25м	1		
4		Втулка під фланець ПЕ100, SDR17, Ø110 PN10	2		
5		Фланець вільний під втулку Ф110	2		
6		Муфта терморезисторна Ф110	2		
7		Патрубок поліетиленовий Ф225 l=200мм	2		

ВК4

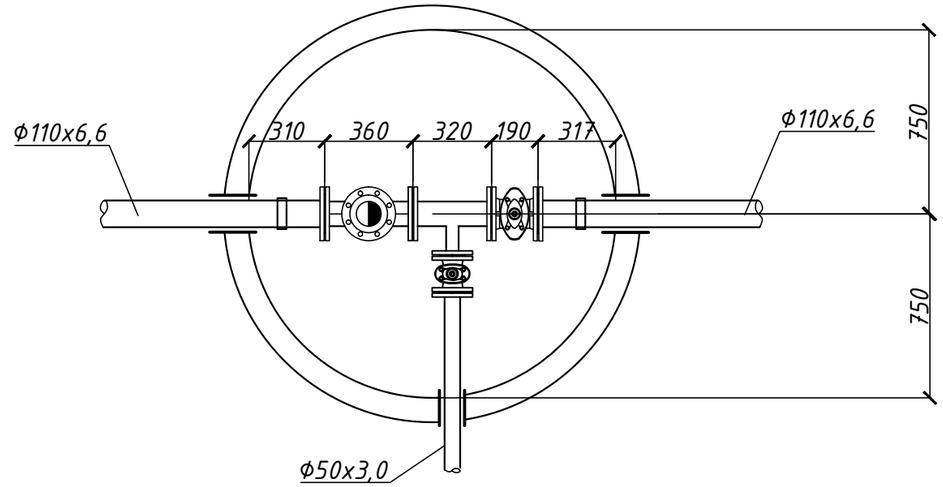

Відомість обладнання, арматури та матеріалів ВК4

Поз.	Позначення	Найменування	Кільк	Маса од., кг	Примітка
1	2	3	4	5	6
1	Hawle 4000E2 (коротка)+7800	Засувка клинова фланцева Ду100 з штурвалом(7800)	2		
2	Hawle 4000E2 (коротка)+7800	Засувка клинова фланцева Ду50 з штурвалом(7800)	1		
3	BLUCAST T100100	Трійник чавунний фланцевий Ф100	1		
4	BLUCAST T100050	Трійник чавунний фланцевий редукційний Ф100х50	1		
5	HAWLE №5035	Пожежний гідрант підземний h=1.25м	1		
6		Втулка під фланець ПЕ100, SDR17, Ø110 PN10	2		
7		Втулка під фланець ПЕ100, SDR17, Ø50 PN10	1		
8		Фланець вільний під втулку Ф110	2		
9		Фланець вільний під втулку Ф50	1		
10		Муфта терморезисторна Ф110	2		
11		Патрубок поліетиленовий Ф225 l=200мм	2		
12		Патрубок поліетиленовий Ф90 l=200мм	1		

Зам. інв.№

Підпис і дата

Інв.№ ориг.

Зм.	Кільк.	Арк.	№ док.	Підпис	Дата	2936-26-07-ЗВ		
						Реконструкція системи водопостачання в с.Новоставці Хмельницького району Хмельницької області		
ГІП		Ромасєв О.Ю			07.2026	Зовнішні мережі водопостачання	Стадія: РП	Аркуш: 28 / Аркушів:
Виконав		Захарчук			07.2026	Деталювання колодязів ВК3, ВК4, ВК5	ФОП Васильковська Н.Ю. Кваліфікаційний сертифікат Серія АР 012936	
Перевірив		Ромасєв О.Ю			07.2026			

ВК6 (ВК7 дзеркально)

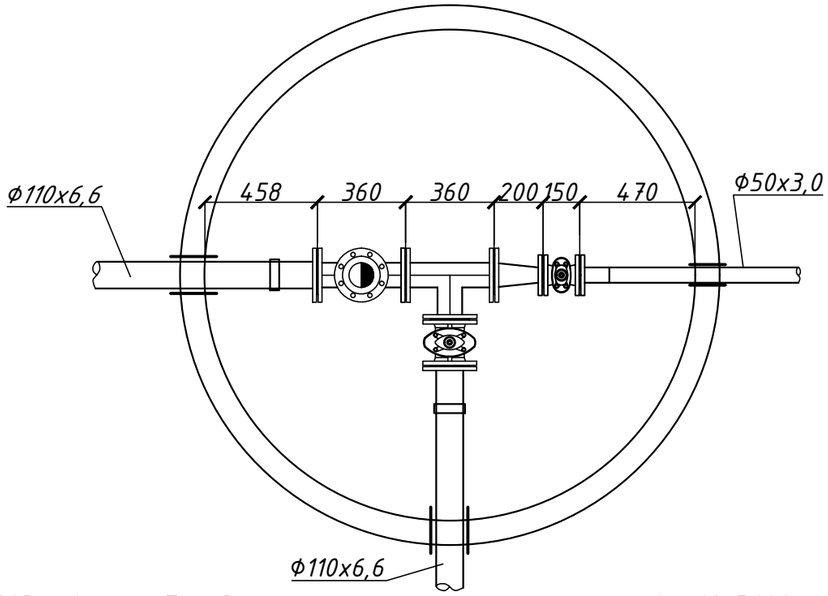

ВК8

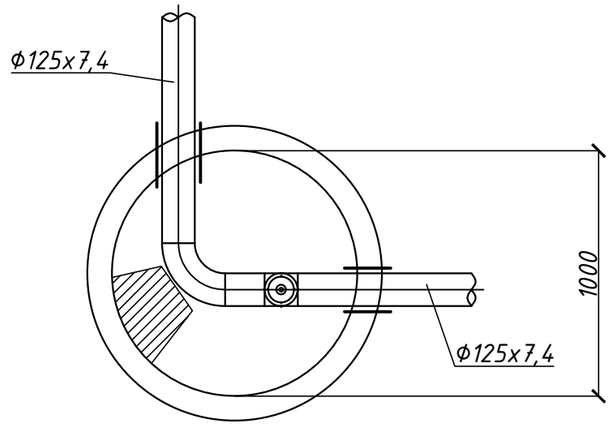

ВК8.1

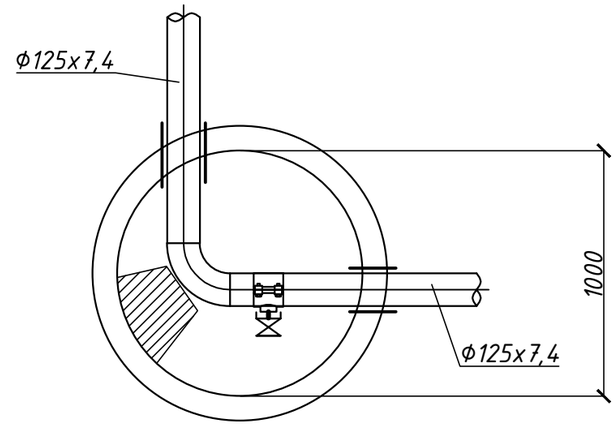

Відомість обладнання, арматури та матеріалів ВК6

Поз.	Позначення	Найменування	Кільк	Маса од., кг	Примітка
1	2	3	4	5	6
1	Hawle 4000E2 (коротка)+7800	Засувка клинова фланцева Ду100 з штурвалом(7800)	2		
2	Hawle 4000E2 (коротка)+7800	Засувка клинова фланцева Ду50 з штурвалом(7800)	1		
3	BLUCAST T100100	Трійник чавунний фланцевий Ф100	2		
4	BLUCAST FFR100050	Перехід фланцевий чавунний Ф100х50	1		
5	HAWLE №5035	Пожежний гідрант підземний h=1.25м	1		
6		Втулка під фланець ПЕ100, SDR17, Ø110 PN10	2		
7		Втулка під фланець ПЕ100, SDR17, Ø50 PN10	1		
8		Фланець вільний під втулку Ф110	2		
9		Фланець вільний під втулку Ф50	1		
10		Муфта терморезисторна Ф110	2		
11		Патрубок поліетиленовий Ф225 l=200мм	2		
12		Патрубок поліетиленовий Ф90 l=200мм	1		

Відомість обладнання, арматури та матеріалів

Поз.	Позначення	Найменування	Кільк	Маса од., кг	Примітка
1	2	3	4	5	6
		ВК8			
1		Кран кульовий муфтовий, Ф25	1		
2	Hawle, №5250	Врізний хомут чавунний різьбовий DN 125-1" PN16	1		
3	Hawle, №9876	Автоматичний повітряний вантуз з внутрішньою різьбою 1"	1		
4		Коліно терморезисторне Ф125	1		
5		Патрубок поліетиленовий Ф225 l=200мм	2		
		ВК8.1			
1		Кран кульовий муфтовий, Ф25	1		
2	Hawle, №5250	Врізний хомут чавунний різьбовий DN 125-1" PN16	1		
3		Коліно терморезисторне Ф125	1		
4		Патрубок поліетиленовий Ф225 l=200мм	2		

Зам. інв.№

Підпис і дата

Інв.№ ориг.

Зм.	Кільк.	Арк.	№ док.	Підпис	Дата
ГІП		Ромасєв О.Ю			07.2026
Виконав		Захарчук			07.2026
Перевірив		Ромасєв О.Ю			07.2026

2936-26-07-ЗВ

Реконструкція системи водопостачання в с.Новоставці Хмельницького району Хмельницької області

Зовнішні мережі водопостачання

Стадія	Аркуш	Аркушів
РП	29	

Деталювання колодязів ВК6, ВК7, ВК8, ВК8.1

ФОП Васильковська Н.Ю.
Кваліфікаційний сертифікат
Серія АР 012936

ВК9

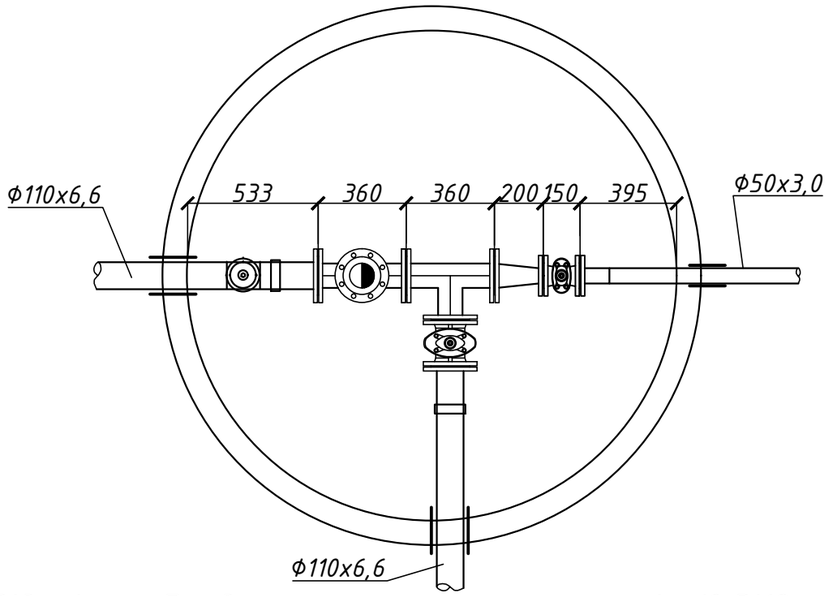

Відомість обладнання, арматури та матеріалів ВК9

Поз.	Позначення	Найменування	Кільк	Маса од., кг	Примітка
1	2	3	4	5	6
1	Hawle 4000E2 (коротка)+7800	Засувка клинова фланцева Ду100 з штурвалом(7800)	2		
2	Hawle 4000E2 (коротка)+7800	Засувка клинова фланцева Ду50 з штурвалом(7800)	1		
3		Кран кульовий муфтовий, Ф25	1		
4	Hawle, №5250	Врізний хомут чавунний різьбовий DN 110-1" PN16	1		
5	BLUCAST T100100	Трійник чавунний фланцевий Ф100	2		
6	BLUCAST FFR100050	Перехід фланцевий чавунний Ф100х50	1		
7	HAWLE №5035	Пожежний гідрант підземний h=1.25м	1		
8		Втулка під фланець ПЕ100, SDR17, Ø110 PN10	2		
9		Втулка під фланець ПЕ100, SDR17, Ø50 PN10	1		
10		Фланець вільний під втулку Ф110	2		
11		Фланець вільний під втулку Ф50	1		
12		Муфта терморезисторна Ф110	2		
13		Патрубок поліетиленовий Ф225 l=200мм	2		
14		Патрубок поліетиленовий Ф90 l=200мм	1		

ВК10

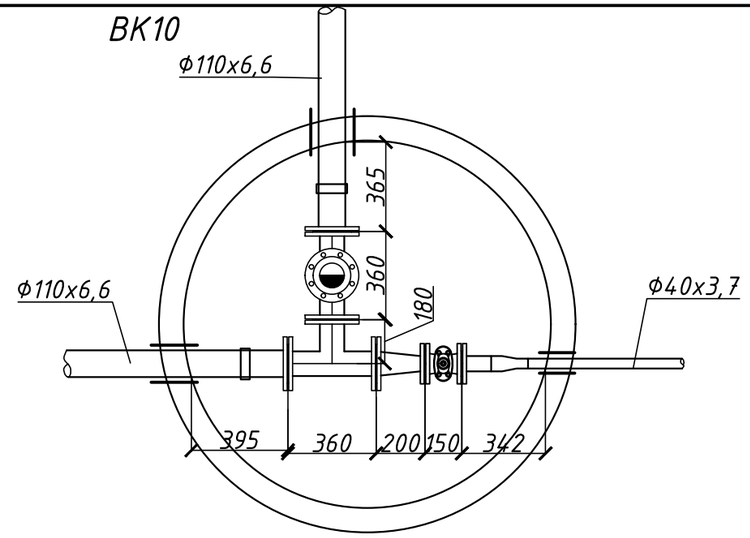

Відомість обладнання, арматури та матеріалів ВК10

Поз.	Позначення	Найменування	Кільк	Маса од., кг	Примітка
1	2	3	4	5	6
1	Hawle 4000E2 (коротка)+7800	Засувка клинова фланцева Ду100 з штурвалом(7800)	1		
2	Hawle 4000E2 (коротка)+7800	Засувка клинова фланцева Ду50 з штурвалом(7800)	1		
3	BLUCAST T100100	Трійник чавунний фланцевий Ф100	2		
4	BLUCAST FFR100050	Перехід фланцевий чавунний Ф100х50	1		
5	HAWLE №5035	Пожежний гідрант підземний h=1.25м	1		
6		Втулка під фланець ПЕ100, SDR17, Ø110 PN10	2		
7		Втулка під фланець ПЕ100, SDR17, Ø63 PN10	1		
8		Фланець вільний під втулку Ф110	2		
9		Фланець вільний під втулку Ф63	1		
10		Муфта терморезисторна Ф110	2		
11		Редукція поліетиленова Ф63х40	1		
12		Патрубок поліетиленовий Ф225 l=200мм	2		
13		Патрубок поліетиленовий Ф90 l=200мм	1		

Зм.	Кільк.	Арк.	№ док.	Підпис	Дата	2936-26-07-ЗВ		
						Реконструкція системи водопостачання в с.Новоставці Хмельницького району Хмельницької області		
ГІП		Ромасєв О.Ю			07.2026	Зовнішні мережі водопостачання	Стадія: РП	Аркуш: 30 / Аркушів:
Виконав		Захарчук			07.2026	Деталювання колодязів ВК9, ВК10	ФОП Васильковська Н.Ю. Кваліфікаційний сертифікат Серія АР 012936	
Перевірив		Ромасєв О.Ю			07.2026			

Зам. інв.№

Підпис і дата

Інв.№ ориг.

Деталювання колодязя ВК11, ВК17, ВК18, ВК20, ВК26

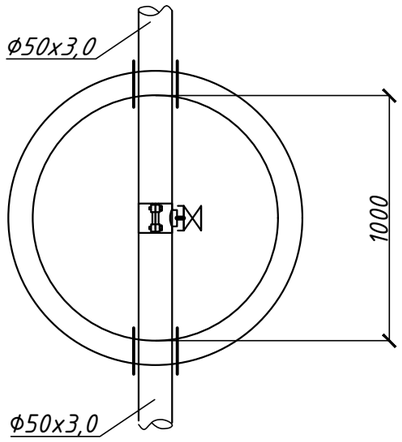

Деталювання колодязя ВК12, ВК22, ВК25, ВК27, ВК29

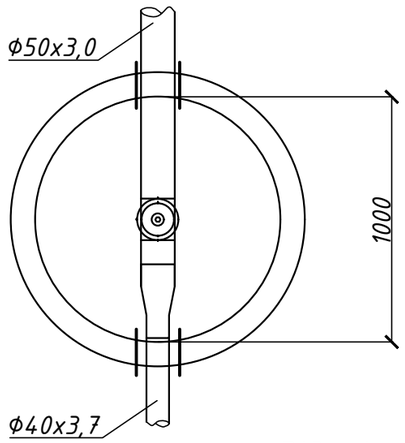

Деталювання колодязя ВК14, ВК16, ВК19, ВК20, ВК21, ВК24, ВК28, ВК31

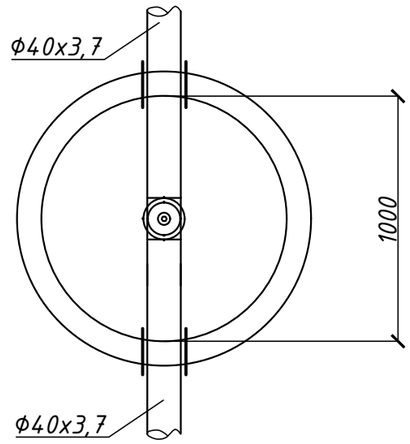

Відомість обладнання, арматури та матеріалів

Поз.	Позначення	Найменування	Кільк	Маса од., кг	Примітка
1	2	3	4	5	6
ВК11; ВК17, ВК18;ВК26					
1		Кран кульовий муфтовий, Ф25	1		
2	Hawle, №5250	Врізний хомут чавунний різьбовий DN 50-1" PN16	1		
3		Патрубок поліетиленовий Ф90 l=200мм	2		
ВК12; ВК22;ВК25;ВК27;ВК29					
1		Кран кульовий муфтовий, Ф25	1		
2	Hawle, №5250	Врізний хомут чавунний різьбовий DN 50-1" PN16	1		
3	Hawle, №9876	Автоматичний повітряний вантуз з внутрішньою різьбою 1"	1		
4		Редукція поліетиленова Ф50х40	1		тільки для ВК 12
5		Патрубок поліетиленовий Ф90 l=200мм	2		
ВК14; ВК19; ВК24;ВК28;ВК31					
1		Кран кульовий муфтовий, Ф25	1		
2	Hawle, №5250	Врізний хомут чавунний різьбовий DN 40-1" PN16	1		
3	Hawle, №9876	Автоматичний повітряний вантуз з внутрішньою різьбою 1"	1		
4		Патрубок поліетиленовий Ф90 l=200мм	2		

Відомість обладнання, арматури та матеріалів

Поз.	Позначення	Найменування	Кільк	Маса од., кг	Примітка
1	2	3	4	5	6
ВК16					
1		Кран кульовий муфтовий, Ф25	1		
2	Hawle, №5250	Врізний хомут чавунний різьбовий DN 63-1" PN16	1		
3	Hawle, №9876	Автоматичний повітряний вантуз з внутрішньою різьбою 1"	1		
4		Патрубок поліетиленовий Ф90 l=200мм	2		
ВК20					
1		Кран кульовий муфтовий, Ф25	1		
2	Hawle, №5250	Врізний хомут чавунний різьбовий DN 40-1" PN16	1		
3		Патрубок поліетиленовий Ф90 l=200мм	2		
ВК21					
1		Кран кульовий муфтовий, Ф25	1		
2	Hawle, №5250	Врізний хомут чавунний різьбовий DN 63-1" PN16	1		
3		Патрубок поліетиленовий Ф90 l=200мм	2		

Зам. інв.№ | Підпис і дата | Інв.№ ориг.

Зм.	Кільк.	Арк.	№ док.	Підпис	Дата	2936-26-07-ЗВ		
						Реконструкція системи водопостачання в с.Новоставці Хмельницького району Хмельницької області		
ГІП		Ромасєв О.Ю			07.2026	Зовнішні мережі водопостачання	Стадія: РП	Аркуш: 31 / Аркушів:
Виконав		Захарчук			07.2026	Деталювання колодязів	ФОП Васильковська Н.Ю. Кваліфікаційний сертифікат Серія АР 012936	
Перевірив		Ромасєв О.Ю			07.2026			

ВК13

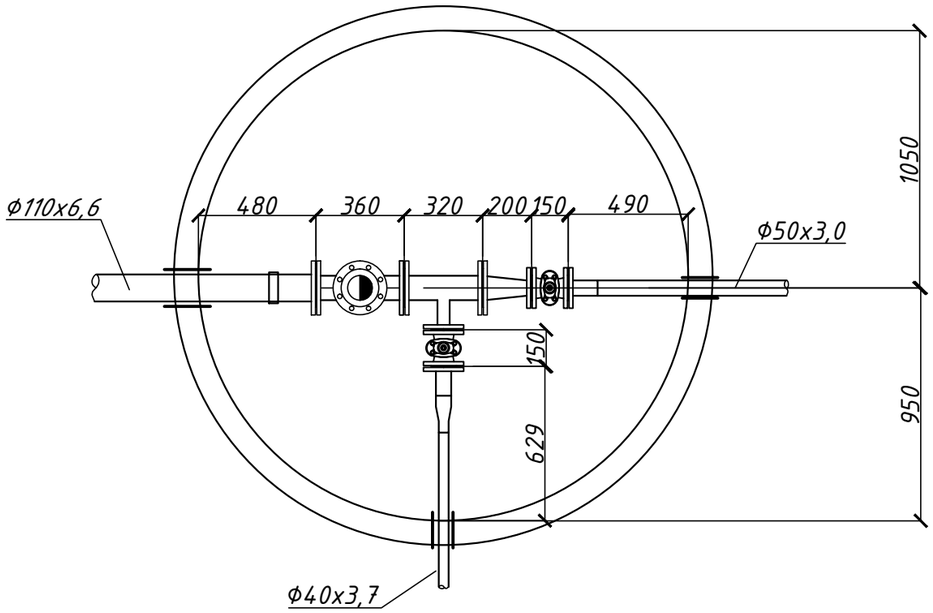

ВК15

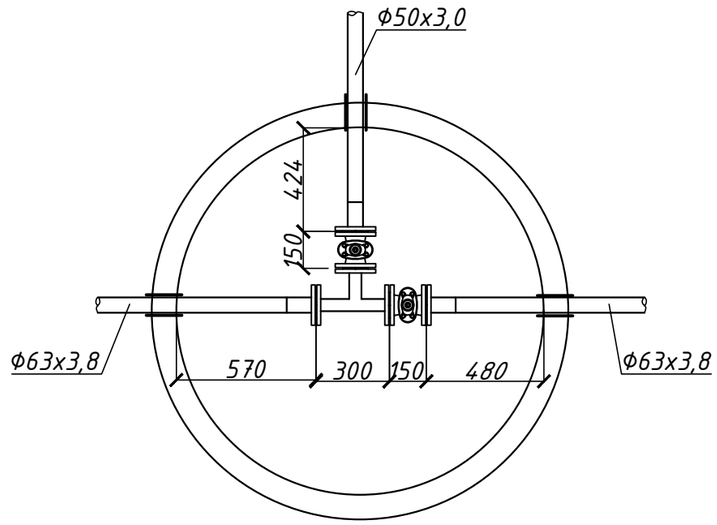

Відомість обладнання, арматури та матеріалів ВК13

Поз.	Позначення	Найменування	Кільк	Маса од., кг	Примітка
1	2	3	4	5	6
1	Hawle 4000E2 (коротка)+7800	Засувка клинова фланцева Ду100 з штурвалом(7800)	1		
2	Hawle 4000E2 (коротка)+7800	Засувка клинова фланцева Ду50 з штурвалом(7800)	2		
3	BLUCAST T100100	Трійник чавунний фланцевий Ф100	1		
4	BLUCAST T100050	Трійник чавунний фланцевий редукційний Ф100х50	1		
5	BLUCAST FFR100050	Перехід фланцевий чавунний Ф100х50	1		
6	HAWLE №5035	Пожежний гідрант підземний h=1.25м	1		
7		Втулка під фланець ПЕ100, SDR17, Ø110 PN10	1		
8		Втулка під фланець ПЕ100, SDR17, Ø50 PN10	2		
9		Фланець вільний під втулку Ф110	1		
10		Фланець вільний під втулку Ф50	2		
11		Муфта терморезисторна Ф110	1		
12		Редукція поліетиленова Ф50х40	1		
13		Патрубок поліетиленовий Ф225 l=200мм	1		
14		Патрубок поліетиленовий Ф90 l=200мм	2		

Відомість обладнання, арматури та матеріалів ВК15

Поз.	Позначення	Найменування	Кільк	Маса од., кг	Примітка
1	2	3	4	5	6
1	Hawle 4000E2 (коротка)+7800	Засувка клинова фланцева Ду50 з штурвалом(7800)	2		
2	BLUCAST T5050	Трійник чавунний фланцевий Ф50	1		
3		Втулка під фланець ПЕ100, SDR17, Ø63 PN10	2		
4		Втулка під фланець ПЕ100, SDR17, Ø50 PN10	1		
5		Фланець вільний під втулку Ф63	2		
6		Фланець вільний під втулку Ф50	1		
7		Патрубок поліетиленовий Ф90 l=200мм	3		

Зам. інв.№

Підпис і дата

Інв.№ ориг.

Зм.	Кільк.	Арк.	№ док.	Підпис	Дата	2936-26-07-ЗВ		
						Реконструкція системи водопостачання в с.Новоставці Хмельницького району Хмельницької області		
ГІП		Ромасєв О.Ю			07.2026	Зовнішні мережі водопостачання	Стадія: РП	Аркуш: 32 / Аркушів:
Виконав		Захарчук			07.2026	Деталювання колодязів ВК13, ВК15	ФОП Васильковська Н.Ю. Кваліфікаційний сертифікат Серія АР 012936	
Перевірив		Ромасєв О.Ю			07.2026			

ВК32

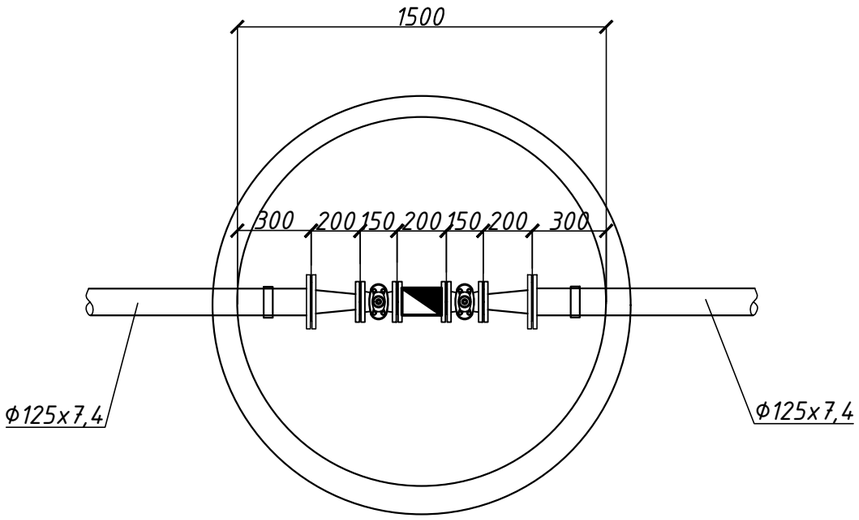

ВК33

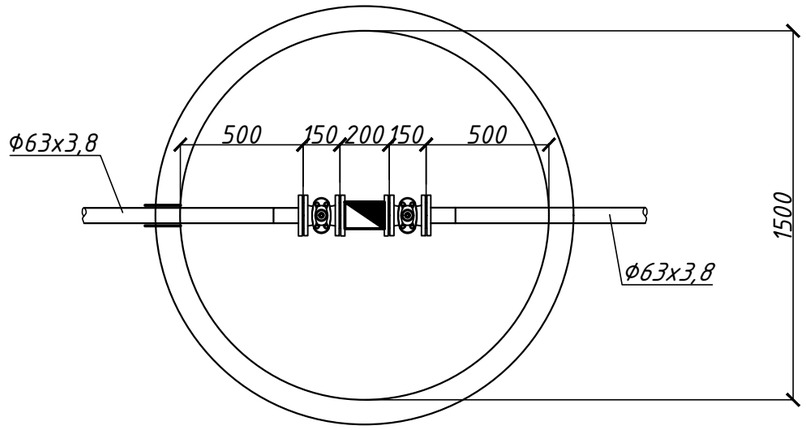

Відомість обладнання, арматури та матеріалів ВК32

Поз.	Позначення	Найменування	Кільк	Маса од., кг	Примітка
1	2	3	4	5	6
1	7ME6532-2YC02-1GA3-Z A02+G05+G13	Витратомір SITRANS FMS500 Magnetic flow sensor, flanged, in combination with the FMT020 it forms the system FM520, Dn=50мм	1		
2	Hawle 4000E2 (коротка)+7800	Засувка клинова фланцева Ду50 з штурвалом(7800)	2		
3	BLUCAST FFR100050	Перехід фланцевий чавунний Ф100х50	2		
4	BLUCAST FF100200	Патрубок фланцевий чавунний Ф100, l=200мм	1		для демонтаду витратоміра на повірку
5		Втулка під фланець ПЕ100, SDR17, Ø125 PN10	2		
6		Фланець вільний під втулку Ф125	2		
7		Патрубок поліетиленовий Ф225 l=200мм	2		

Відомість обладнання, арматури та матеріалів ВК33

Поз.	Позначення	Найменування	Кільк	Маса од., кг	Примітка
1	2	3	4	5	6
1	7ME6532-2YC02-1GA3-Z A02+G05+G17	Витратомір SITRANS FMS500 Magnetic flow sensor, flanged, in combination with the FMT020 it forms the system FM520, Dn=50мм	1		
2	Hawle 4000E2 (коротка)+7800	Засувка клинова фланцева Ду50 з штурвалом(7800)	2		
3	BLUCAST FF100200	Патрубок фланцевий чавунний Ф100, l=200мм	1		для демонтаду витратоміра на повірку
4		Втулка під фланець ПЕ100, SDR17, Ø63 PN10	2		
5		Фланець вільний під втулку Ф63	2		
6		Патрубок поліетиленовий Ф90 l=200мм	2		

Зам. інв.№

Підпис і дата

Інв.№ ориг.

Зм.	Кільк.	Арк.	№ док.	Підпис	Дата
ГІП		Ромасєв О.Ю			07.2026
Виконав		Захарчук			07.2026
Перевірив		Ромасєв О.Ю			07.2026

2936-26-07-ЗВ

Реконструкція системи водопостачання в с.Новоставці Хмельницького району Хмельницької області

Зовнішні мережі водопостачання

Стадія	Аркуш	Аркушів
РП	33.1	

Деталювання колодязів ВК23, ВК30

ФОП Васильковська Н.Ю.
Кваліфікаційний сертифікат
Серія АР 012936

ВК23

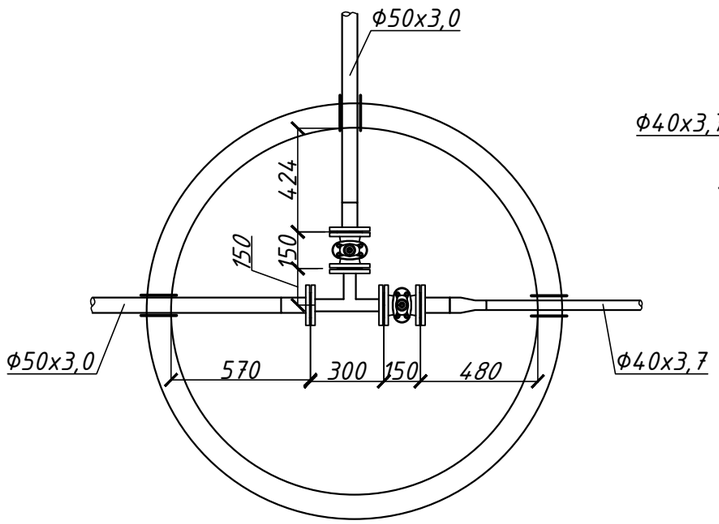

ВК30

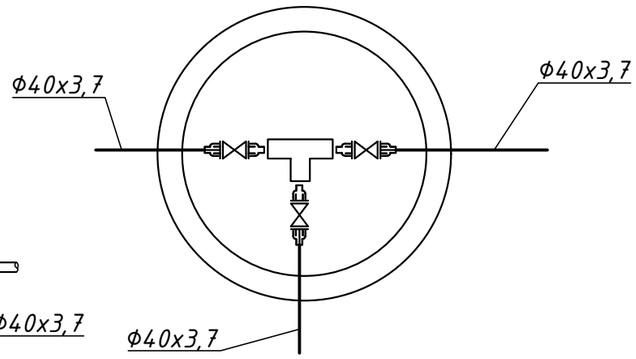

ВК21

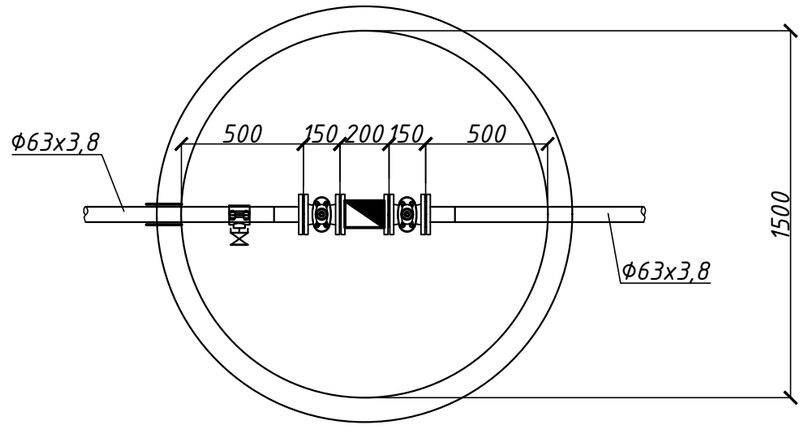

Відомість обладнання, арматури та матеріалів ВК23

Поз.	Позначення	Найменування	Кільк	Маса од., кг	Примітка
1	2	3	4	5	6
1	Hawle 4000E2 (коротка)+7800	Засувка клинова фланцева Ду50 з штурвалом(7800)	3		
2	BLUCAST T5050	Трійник чавунний фланцевий Ф50	1		
3		Втулка під фланець ПЕ100, SDR17, Ø50 PN10	3		
4		Фланець вільний під втулку Ф50	3		
5		Редукція поліетиленова Ф50х40	1		
6		Патрубок поліетиленовий Ф90 l=200мм	3		

Відомість обладнання, арматури та матеріалів ВК31

Поз.	Позначення	Найменування	Кільк	Маса од., кг	Примітка
1	2	3	4	5	6
1		Кран кульовий муфтовий 1 1/2"	3		
2	Hawle, №6110	Муфта з'єднувальна з зовнішньою різьбою Ф40х1 1/2"	6		
3		Трійник терморезисторний Ф40	1		
4		Патрубок поліетиленовий Ф90 l=200мм	3		

Відомість обладнання, арматури та матеріалів ВК21

Поз.	Позначення	Найменування	Кільк	Маса од., кг	Примітка
1	2	3	4	5	6
1	7ME6532-2YC02-1GA3-Z A02+G05+G16	Витратомір SITRANS FMS500 Magnetic flow sensor, flanged, in combination with the FMT020 it forms the system FM520, Dn=50мм	1		
2		Кран кульовий муфтовий, Ф25	1		
3	Hawle, №5250	Врізний хомут чавунний різьбовий DN 63-1" PN16	1		
4	Hawle 4000E2 (коротка)+7800	Засувка клинова фланцева Ду50 з штурвалом(7800)	2		
5	BLUCAST FF100200	Патрубок фланцевий чавунний Ф100, l=200мм	1		для демонтаду витратоміра на повірку
6		Втулка під фланець ПЕ100, SDR17, Ø63 PN10	2		
7		Фланець вільний під втулку Ф63	2		
8		Патрубок поліетиленовий Ф90 l=200мм	2		

Зм.	Кільк.	Арк.	№ док.	Підпис	Дата
ГІП		Ромасєв О.Ю			07.2026
Виконав		Захарчук			07.2026
Перевірив		Ромасєв О.Ю			07.2026

2936-26-07-ЗВ

Реконструкція системи водопостачання в с.Новоставці Хмельницького району Хмельницької області

Зовнішні мережі водопостачання

Стадія	Аркуш	Аркушів
РП	33	

Деталювання колодязів ВК23, ВК30, ВК21

ФОП Васильковська Н.Ю. Кваліфікаційний сертифікат Серія АР 012936

Зам. інв.№

Підпис і дата

Інв.№ ориг.

Розташування стандартних з/б елементів у водопровідному колодязі

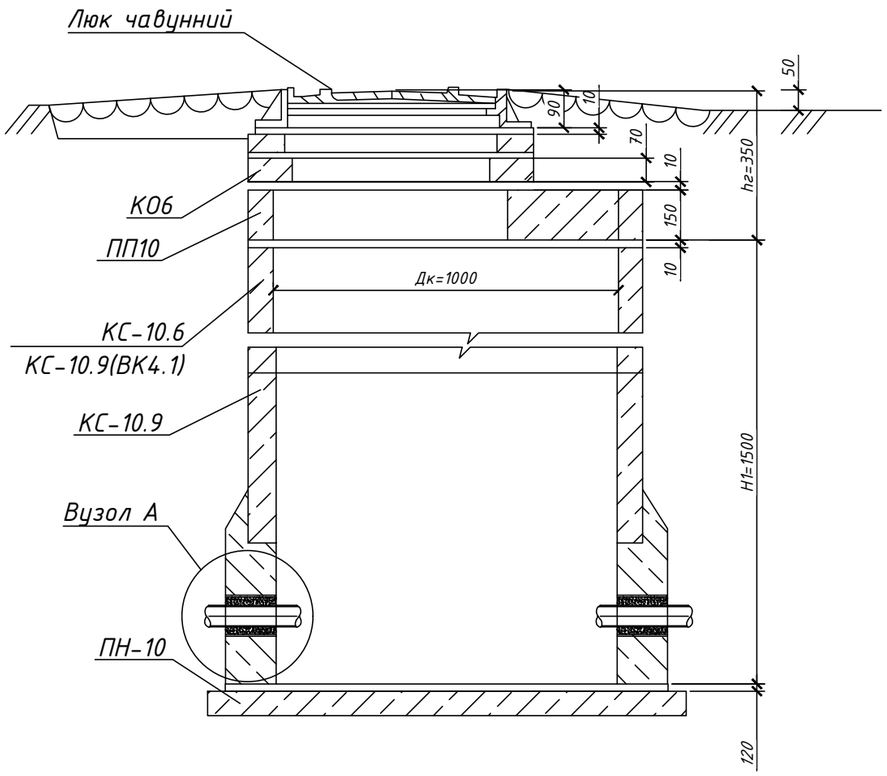

Вузол А

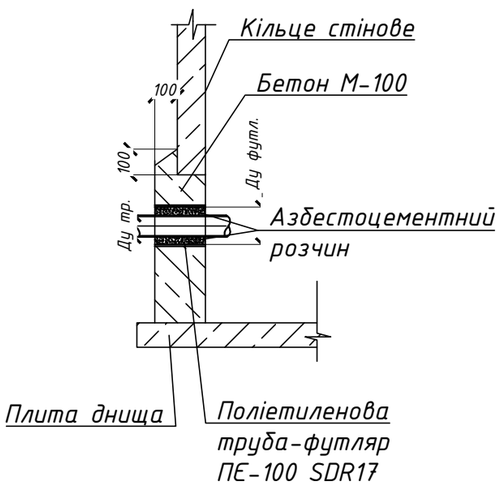

Діаметр трубопроводу	Діаметр гільзи
Ф125, Ф110	Ф 225
Ф32-63	Ф 90

1. В місці проходу труби водовідведення крізь стінку колодязя, на трубу необхідно закріпити спеціальний футляр.
2. Кінці футлярів заробити просмоленою паклею з послідуючою заливкою азбестоцементним розчином.

Основні показники водопровідних колодязів

Таблиця витрати матеріалів на влаштування круглих водопровідних колодязів

№ колодязя по плану	Повна глибина колодязя по профілю, Н мм	Діаметр колодязя, Д мм	Трубопровід що підходить Ду,мм	Висота робочої частини Нр. мм	Висота горловини h г. мм	Витрата матеріалів																
						Днище			Робоча частина							Перекриття			Горловина			
						Збірні залізобетонні елементи по ДСТУ Б.В.2.6-106:2010															Набетонка, бетон М100,мм	Тип люка
						ПН20	ПН15	ПН10	КС10.6	КС10.9	КС15.6	КС15.9	КС20.6	КС20.9	ПП 10	ПП15-1	ПП 20	ПД6	К06	КС7.3	КС7.9	
ВК1, ВК2, ВК6, ВК7, ВК9,	2000	2000	125	1500	500	5	-	-	-	-	-	-	5	5		-	5	-	15	-	-	20*5	Т
ВК3, ВК4, ВК5, ВК10, ВК13, ВК15, ВК21, ВК23, ВК32, ВК33	2000	1500	110	1500	500	-	10	-	-	-	10	10	-	-	-	10	-	-	30	-	-	20*10	Т
ВК8, ВК8.1, ВК11, ВК12, ВК14, ВК16, ВК17, ВК18, ВК19, ВК20, ВК21, ВК22, ВК24, ВК25, ВК26, ВК27, ВК28, ВК29, ВК30, ВК31	2000	1000	50	1500	500	-	-	20	20	20	-	-	-	-	20	-	-	-	60	-	-	20*20	Т

Таблиця відповідності маркування футлярів методом "прокол" на планах зовнішніх мереж

Діаметр футляра	Діаметр трубопроводу	Позначення та довжина "проколу", м												
№ футляра		1*	2*	3*	4*	5*	6*	7*	8*	9*				
Ф200	Ф110	-	14	-	15	31	6,5	44	16	9				
	Ф125	10	-	12	-	-	-	-	-	-				
№ футляра		10*	11*	12*	13*	14*	15*	16*	17*	18*	19*	20*	21*	22*
Ф90	Ф32	-	12	-	-	-	14	-	-	18,5	-	-	-	-
	Ф40	14	-	-	6	14	-	-	13	-	-	-	11	11
Ф110	Ф50	-	-	7	-	-	-	-	-	-	10	11	-	-
	Ф63	-		-	-	-	-	8	-	-	-	-	-	-

Зм.	Кільк.	Арк.	№ док.	Підпис	Дата
ГІП		Ромасєв О.Ю			07.2026
Виконав		Захарчук			07.2026
Перевірив		Ромасєв О.Ю			07.2026

2936-26-07-ЗВ

Реконструкція системи водопостачання в с.Новоставці Хмельницького району Хмельницької області

Зовнішні мережі водопостачання

Стадія	Аркуш	Аркушів
РП	34	

Таблиця витрати матеріалів на влаштування водопровідних колодязів.

ФОП Васильковська Н.Ю. Кваліфікаційний сертифікат Серія АР 012936

Замість інв.№ | Підпис і дата | Інв.№ориг.

Відомість ділянок по розбиранню та відновленню дорожного покриття, шириною 1м			
Номер траси	№ пікету (початок)	№ пікету (кінець)	Загальна довжина, м
Ділянки розбирання та відновлення щебеневого покриття			
Траса №4	ПК3+21	ПК5+50	229
Траса №5	ПК0+16	ПК0+23	7
Траса №5	ПК0+39	ПК1+17	78
Траса №5	ПК1+57	ПК1+69	12
Траса №6	ПК0	ПК0+25	25
Траса №6	ПК0+90	ПК1+12	22
Траса №7	ПК2+21	ПК2+64	43
Траса №7	ПК3+43	ПК3+64	21
Відгалудження 1 від Траса №13			100
Відгалудження 2 від Траса №13			8
Траса №13	ПК1+58	ПК2+80	122
Траса №14	ПК1+45	ПК1+53	8
Траса №14	ПК8+75	ПК11	225
Траса №15	ПК11	ПК11+32	32
Траса №19	ПК0+88	ПК0+97	11
Траса №22	ПК2+18	ПК3+80	162
Всього			1105
Ділянки розбирання та відновлення асфальтобетонного покриття			
Траса №12	ПК4+50	ПК4+60	10
Траса №20	ПК2+97	ПК3+15	18
Всього			28

Конструкція асфальтобетонного покриття

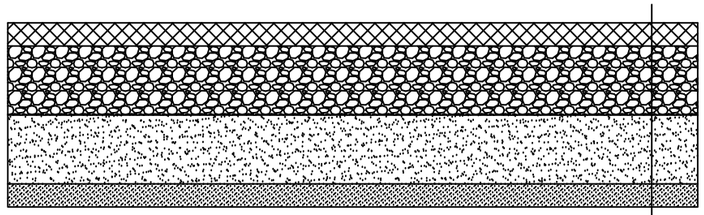

АСГ.Др.Щ.А.НП.І ДСТУ Б В.2.7-119:2011 на бітумі БНД 70/100 ДСТУ 4044:2019	h = 6 см
Щебенево-піщана суміш С7. ДСТУ 9177-2:2022	h = 12 см
Щебенево-піщана суміш С5. ДСТУ 9177-2:2022	h = 20 см
Ущільнений грунт	

Конструкція відоновлення щебеневого покриття

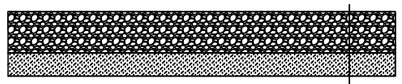

	h = 18 см
Щебенево-піщана суміш С7. ДСТУ 9177-2:2022	
Ущільнений грунт	

Зам. інв.№

Підпис і дата

Інв.№ ориг.

Зм.	Кільк.	Арк.	№ док.	Підпис	Дата
ГІП		Ромасєв О.Ю			07.2026
Виконав		Захарчук			07.2026
Перевірив		Ромасєв О.Ю			07.2026

2936-26-07-ЗВ

Реконструкція системи водопостачання в с.Новоставці Хмельницького району Хмельницької області

Зовнішні мережі водопостачання

Стадія	Аркуш	Аркушів
РП	35	

Конструкції відновлення дорожного полотна

ФОП Васильковська Н.Ю.
Кваліфікаційний сертифікат
Серія АР 012936

Позиція	Найменування та технічна характеристика	Тип марка, позначення документа, опитувального листа	Код обладнання, виробу, матеріалу	Завод-виготовлювач	Од. виміру	Кількість	Маса одиниці, кг	Примітка
1	2	3	4	5	6	7	8	9
	Зовнішні мережі водопостачання							
1	Труба ПНД 1,0 МПа Ø125х7,4	ДСТУ EN 12201-2:2018 PE100 SDR17 PN10			м	867,0		2% на нерівність рельєфу, 1,5% на компенсацію лінійних розширень трубопровода
2	Труба ПНД 1,25 МПа Ø110х6,6	ДСТУ EN 12201-2:2018 PE100 SDR17 PN10			м	1593,0		
3	Труба ПНД 1,25 МПа Ø63х3,8	ДСТУ EN 12201-2:2018 PE100 SDR17 PN10			м	619,0		
4	Труба ПНД 1,25 МПа Ø50х3,0	ДСТУ EN 12201-2:2018 PE100 SDR17 PN10			м	3651,0		
5	Труба ПНД 1,25 МПа Ø40х3,7	ДСТУ EN 12201-2:2018 PE100 SDR11 PN16			м	4280,0		
6	Труба ПНД 1,25 МПа Ø32х3,0	ДСТУ EN 12201-2:2018 PE100 SDR11 PN16			м	921,0		
7	Засувка клинова фланцева Ду100 з штурвалом(7800)	4000E2 (коротка)+7800		Hawle	шт	14		
8	Засувка клинова фланцева Ду50 з штурвалом(7800)	4000E2 (коротка)+7800		Hawle	шт	18		
9	Кран кульовий муфтовий 1 1/2"				шт	3		
10	Кран кульовий муфтовий 1 1/4'				шт	1		
11	Кран кульовий муфтовий 1"				шт	19		
12	Пожежний гідрант підземний h=1.25м, Hawle№ 5035	ДСТУ EN 14339:2016		Hawle	шт	10		
13	Трійник фланцевий Ø100	T100		Blucast	шт	15		
14	Трійник фланцевий Ø50	T050		Blucast	шт	2		
15	Трійник фланцевий редукційний Ø100х50	T100050		Blucast	шт	2		
16	Коліно фланцеве Ø100	Q100		Blucast	шт	1		
17	Перехідник фланцевий Ø100х50	FFR 100050		Blucast	шт	6		
	Патрубок фланцевий чавунний Ø100, l=200мм	BLUCAST FF100200			шт	3		для необхідності зняття витратоміра
18	Врізний хомут чавунний різьбовий DN 110-1 1/4" PN16	Hawle, №5250			шт	1		
18.1	Врізний хомут чавунний різьбовий DN 125-1" PN16	Hawle, №5250			шт	2		
19	Врізний хомут чавунний різьбовий DN 110-1" PN16	Hawle, №5250			шт	1		
20	Врізний хомут чавунний різьбовий DN 63-1" PN16	Hawle, №5250			шт	2		
21	Врізний хомут чавунний різьбовий DN 50-1" PN16	Hawle, №5250			шт	9		

Зам. інв.№

Підпис і дата

Інв.№ ориг.

Зм.	Кільк.	Арк.	№ док.	Підпис	Дата
ГІП		Ромасєв О.Ю			07.2026
Виконав		Захарчук			07.2026
Перевірив		Ромасєв О.Ю			07.2026

2936-26-07-ЗВ

Реконструкція системи водопостачання в с.Новоставці Хмельницького району Хмельницької області

Зовнішні мережі водопостачання

Стадія	Аркуш	Аркушів
РП	1	4

Специфікація виробів, обладнання та матеріалів мереж водопостачання

ФОП Васильковська Н.Ю.
Кваліфікаційний сертифікат
Серія АР 012936

Позиція	Найменування та технічна характеристика	Тип марка, позначення документа, опитувального листа	Код обладнання, виробу, матеріалу	Завод-виготовлювач	Од. виміру	Кількість	Маса одиниці, кг	Примітка
1	2	3	4	5	6	7	8	9
22	Врізний хомут чавунний різьбовий DN 40-1" PN16	Hawle, №5250			шт	6		
23	Автоматичний повітряний вантуз з внутрішньою різьбою 1"	Hawle, №9876			шт	11		
24	Муфта з'єднувальна з зовнішньою різьбою Ø40х1 1/2"	Hawle, №6110			шт	6		
25	Муфта з'єднувальна з зовнішньою різьбою Ø32х1 1/4"	Hawle, №6110			шт	1		
	Фітинги терморезисторні							
26	Втулка під фланець ПЕ100, SDR17, Ø125 PN10	ДСТУ EN 12201-3:2018			шт	6		
27	Втулка під фланець ПЕ100, SDR17, Ø110 PN10	ДСТУ EN 12201-3:2018			шт	17		
28	Втулка під фланець ПЕ100, SDR17, Ø63 PN10	ДСТУ EN 12201-3:2018			шт	9		
29	Втулка під фланець ПЕ100, SDR17, Ø50 PN10	ДСТУ EN 12201-3:2018			шт	9		
30	Фланець під втулку Ø125				шт	6		
31	Фланець під втулку Ø110				шт	17		
32	Фланець під втулку Ø63				шт	9		
33	Фланець під втулку Ø50				шт	9		
34	Муфта терморезисторна Ø110				шт	17		
35	Муфта терморезисторна Ø63				шт	11		
36	Муфта терморезисторна Ø50				шт	70		
37	Муфта терморезисторна Ø40				шт	82		
38	Муфта терморезисторна Ø32				шт	6		
39	Редукція Ø125х63				шт	1		
40	Редукція Ø110х63				шт	1		
41	Редукція Ø63х50				шт	4		
42	Редукція Ø63х40				шт	3		
43	Редукція Ø50х40				шт	11		
44	Редукція Ø40х32				шт	1		
45	Трійник редукційний поліетиленовий Ø125х110х125				шт	1		
46	Трійник редукційний поліетиленовий Ø110х63х110				шт	1		
47	Трійник редукційний поліетиленовий Ø63х40х63				шт	1		

Позиція	Найменування та технічна характеристика	Тип марка, позначення документа, опитувального листа	Код обладнання, виробу, матеріалу	Завод-виготовлювач	Од. виміру	Кількість	Маса одиниці, кг	Примітка
1	2	3	4	5	6	7	8	9
48	Трійник редукційний поліетиленовий Ø63х32х63				шт	2		
49	Трійник редукційний поліетиленовий Ø50х40х50				шт	3		
50	Трійник редукційний поліетиленовий Ø40х32х40				шт	2		
51	Трійник поліетиленовий Ø110				шт	1		
52	Трійник поліетиленовий Ø63				шт	1		
53	Трійник поліетиленовий Ø50				шт	2		
54	Трійник поліетиленовий Ø40				шт	2		
55	Коліно терморезисторне Ø125, 90°				шт	4		
56	Заглушка терморезисторна Ø32				шт	7		
57	Заглушка терморезисторна Ø40				шт	13		
58	Патрубок поліетиленовий Ø225 l=200мм				шт	25		
59	Патрубок поліетиленовий Ø90 l=200мм				шт	47		
60	Люк чавунний "важкий" самонівелюючий	ДСТУ Б В.2.5-26:2005			шт	35		
	Колодязь водопровідний із збірних з/б елементів	ДСТУ Б В.2.6-106:2010						
61	Ø2000, Н=2,0м				шт	5		
62	Ø1500, Н=2,0м				шт	10		
63	Ø1000, Н=2,0м				шт	20		
64	Табличка "Пожежний гідрант" світловідбиваюча 35х45см	НАПБ А.01.001 і ДСТУ ISO 6309: 2007	арт. С1016		шт	10		
65	Футляр із труби поліетиленової Ø75	PE100 SDR17			м	246.0		для Ø40 відкрито (19+10+14+36+21+50+25+14+14,5 +12,5+15+15)
66	Футляр із труби поліетиленової Ø90	PE100 SDR17			м	174.0		для Ø50 відкрито (10+23+15+26+26+14+15+14+15+ 16)
67	Футляр із труби поліетиленової Ø200	PE100 SDR17			м	157.5		для Ø125"прокол"(10+12),для Ø110 "прокол" (14+15+31+6,5+44+16+9)
68	Футляр із труби поліетиленової Ø110	PE100 SDR17			м	36.0		для Ø63"прокол"(8),для Ø50 "прокол" (7+10+11)
69	Футляр із труби поліетиленової Ø90	PE100 SDR17			м	114.5		для Ø40 "прокол" (14+6+15+13+11+11), для Ø32 "прокол" (12+14+18,5)
	Витратомір SITRANS FMS500 Magnetic flow sensor, flanged, in combination with the FMT020 it forms the system FM520, Dn=50мм	7ME6532-2YC02-1GA3-Z A02+G05+G13			шт	1		
	Витратомір SITRANS FMS500 Magnetic flow sensor, flanged, in combination with the FMT020 it forms the system FM520, Dn=50мм	7ME6532-2YC02-1GA3-Z A02+G05+G16			шт	1		
	Витратомір SITRANS FMS500 Magnetic flow sensor, flanged, in combination with the FMT020 it forms the system FM520, Dn=50мм	7ME6532-2YC02-1GA3-Z A02+G05+G17			шт	1		

Позиція	Найменування та технічна характеристика	Тип марка, позначення документа, опитувального листа	Код обладнання, виробу, матеріалу	Завод-виготовлювач	Од. виміру	Кількість	Маса одиниці, кг	Примітка
1	2	3	4	5	6	7	8	9
	Додаткові матеріали для перепідключення існуючих абонентів							
	Трійник редукційний Ø32х25х32				шт	30		
	Сідло для врізки під тиском терморезисторне Ø 40х25	ПЕ 100 SDR 11			шт	118		
	Сідло для врізки під тиском терморезисторне Ø 50х25	ПЕ 100 SDR 11			шт	145		
	Сідло для врізки під тиском терморезисторне Ø 63х25	ПЕ 100 SDR 11			шт	6		
	Сідло для врізки під тиском терморезисторне Ø 110х25	ПЕ 100 SDR 11			шт	33		
	Сідло для врізки під тиском терморезисторне Ø 125х25	ПЕ 100 SDR 11			шт	2		
	Труба ПНД 1,25 МПа Ø25х2,0	ДСТУ EN 12201-2:2018 PE100 SDR13,6 PN12,5			м	3300,0		

Зам. інв.№

Підпис і дата

Інв.№ ориг.